User manual

MANUEL D'UTILISATION
GEBRUIKSAANWIJZING
GEBRAUCHSANWEISUNG
MANUALE DI ISTRUZIONI
MANUAL DE INSTRUCCIONES
INSTRUKCJA OBSŁUGI
NÁVOD K OBSLUZE

Navix SU



CE

VERMEIREN

Índice

Introducción **4**

1. Su producto **6**

1.1. Opciones 7

2. Antes de su uso **7**

2.1. Uso previsto 7
2.2. Instrucciones generales de seguridad 8
2.3. Símbolos presentes en la silla de ruedas 9
2.4. Transporte 10
2.5. Primer uso y almacenamiento 12

3. Utilizar la silla de ruedas **13**

3.1. Primera conducción 13
3.2. Conducción en el exterior 14
3.3. Panel de control 16
3.4. Freno y palanca de rueda libre 17
3.5. Traslado a/desde la silla de ruedas. 18
3.6. Ajustes de comodidad 19
3.7. Función de posición de bipedestación 23
3.8. Estado de la batería y recarga 25

4. Mantenimiento **27**

4.1. Puntos de mantenimiento 27
4.2. Instrucciones de mantenimiento 29
4.3. Resolución de problemas 30
4.4. Vida útil prevista 31
4.5. Reutilizar 31
4.6. Fin de vida útil 32
4.7. Garantía 32

5. Especificaciones técnicas **32**

ES

Introducción

¡Felicidades! Es usted el propietario de una silla de ruedas Vermeiren.

Esta silla de ruedas ha sido fabricada por personal experto y cualificado. Se ha diseñado y fabricado según los más altos estándares de calidad implementados por Vermeiren.

Le agradecemos su confianza en los productos Vermeiren. Le ofrecemos este manual para ayudarle en la utilización de su silla de ruedas y sus opciones de manejo. Léalo detenidamente. Le ayudará a familiarizarse con el manejo, las capacidades y limitaciones de su silla de ruedas.

Si todavía tiene alguna duda después de leer este manual, contacte con su distribuidor especializado, estará encantado de ayudarle.

Nota importante

Para garantizar su seguridad y prolongar la vida útil de su producto, cuídelo bien y asegúrese de realizar revisiones y mantenimientos de manera regular.

Este manual refleja los desarrollos más recientes del producto. Vermeiren se reserva el derecho a implementar cambios en este tipo de producto sin que ello suponga obligación alguna de adaptar o cambiar productos similares previamente entregados.

Hay imágenes del producto para ayudar a explicar las instrucciones. Los detalles del producto mostrado pueden variar con su producto.

Información disponible

En nuestro sitio web http://www.vermeiren.com/ siempre encontrará la versión más reciente de la siguiente información. Consulte este sitio web de manera regular para estar al tanto de posibles actualizaciones.

Las personas con discapacidad visual pueden descargarse la versión electrónica del manual y utilizar un software de síntesis de voz para poder oír su contenido.

	Manual de instrucciones Para el usuario y el distribuidor especializado
	Manual de usuario del panel de control aplicado y del cargador de batería Para el usuario y el distribuidor especializado
	Instrucciones de instalación Para el distribuidor especializado
	Manual de mantenimiento para sillas de ruedas Para el distribuidor especializado
	Declaración CE de conformidad

1. Su producto



1. Respaldo
2. Reposabrazos
3. Almohadillas del reposabrazos
4. Panel de control
5. Asiento
6. Cinturón de seguridad
7. Cincha de seguridad de pecho
8. Reposapiernas
9. Paletas
10. Ruedas motrices (ruedas delanteras)
11. Ruedas direccionales (ruedas traseras)
12. Soporte de rodillas
13. Ruedas de soporte
14. Motores de accionamiento
15. Carcasa de la batería

16. Antivuelco
17. Placa de identificación

1.1. Opciones

Póngase en contacto con su distribuidor especializado para consultar las opciones. Estará encantado de asesorarle.

ES

2. Antes de su uso

2.1. Uso previsto

Este apartado describe brevemente el uso previsto de su producto. También se incluyen avisos correspondientes en las instrucciones de otros apartados. De esta manera se pretende avisar al usuario de un eventual mal uso de la silla.

- Este producto es un dispositivo médico.
- Indicaciones y contraindicaciones: La silla de ruedas está destinada a ser operada por el usuario sentado en la silla de ruedas, o puede empujarla un asistente. La silla de ruedas está diseñada y producida para ser una ayuda de transporte para los usuarios que sufren de parálisis, pérdida de miembros o deformaciones/defectos de los miembros, ... NO utilice la silla de ruedas sin un auxiliar si sufre de discapacidades físicas o mentales que puedan ponerle en riesgo a usted o a otras personas al conducir la silla de ruedas. Por tanto, consulte primero con su médico y asegúrese de que su distribuidor especializado esté al tanto de los consejos de su médico.
- Esta silla de ruedas es apta para su uso en interiores y exteriores.
- Esta silla de ruedas está diseñada y fabricada exclusivamente para transportar a una **(1)** persona con un peso máximo de 130kg. No está diseñada para transportar mercancías u objetos, o para otros usos que no sean los descritos anteriormente.
- Utilizar sólo accesorios y piezas de repuesto aprobadas por Vermeiren.
- Consulte todos los datos técnicos y las limitaciones de la silla de ruedas en el capítulo 5..
- La garantía de este producto se basa en el uso y mantenimiento normales descritos en este manual. La garantía se invalida si el producto sufre cualquier daño causado por un uso indebido o falta de mantenimiento.

2.2. Instrucciones generales de seguridad

⚠ PRECAUCIÓN

Riesgo de lesiones y daños

- Lea y siga las instrucciones contenidas en este manual. De no seguirlas, puede acabar lesionándose a sí mismo, o acabar rompiendo la silla de ruedas.

Tener en cuenta las siguientes advertencias durante su utilización:

- No utilizar la silla de ruedas si se ha consumido alcohol, medicamentos u otras sustancias que afecten la capacidad de conducir.
- Tener en cuenta que ciertas partes de la silla de ruedas pueden llegar a calentarse o enfriarse demasiado a causa de la temperatura ambiente, la luz del sol, equipos de calefacción, o debido al accionamiento del motor durante la conducción. Debe tener siempre cuidado al tocar el scooter. Llevar ropa protectora cuando haga frío. Después de conducir, esperar a que la silla de ruedas/motor se haya enfriado.
- Antes de poner en marcha la silla de ruedas, tener en cuenta el entorno/situación en que se encuentra. Ajustar la velocidad antes de comenzar a conducir. Se recomienda ir a la velocidad mínima al conducir en interiores. Para conducir en exteriores, puede ajustar la velocidad hasta aquella en la que se sienta seguro y cómodo.
- Tener SIEMPRE en cuenta que la silla de ruedas puede pararse de repente si se agota la batería o se activa alguna medida de protección que evita que se dañe la silla de ruedas. Comprobar también las posibles causas mencionadas en el **§ 4.3.**. Utilizar el cinturón de seguridad disponible para evitar lesiones.
- Se han realizado pruebas sobre la compatibilidad electromagnética de la silla de ruedas, y cumple con los estándares, véase el capítulo 5.. Aun así, es posible que un campo electromagnético influya en la conducción de la silla de ruedas, como los campos de teléfonos móviles, generadores eléctricos o fuentes de alimentación de alta potencia. Por otro lado, los componentes electrónicos de la silla de ruedas también pueden afectar a otros aparatos eléctricos, como los sistemas de alarma de las tiendas y puertas automáticas. Por tanto, se recomienda comprobar regularmente que la silla de ruedas no presente daños o desgastes, ya que podrían agravar la interferencia (véase también el capítulo 4.).
- Conducir solamente en superficies planas en las que ambas ruedas motrices toquen el suelo y haya suficiente contacto para manejar la silla de ruedas de manera segura.

- No realizar alteraciones o sustituciones a los puntos de sujeción o a piezas o componentes del bastidor o estructurales sin antes consultar al fabricante de la silla de ruedas.
- Asegurarse de que manos, ropa, cinturones, hebillas o joyas no queden atrapados por las ruedas u otras piezas móviles durante su uso.

Tenga en cuenta que su silla de ruedas puede interferir con algunos tipos de sistemas antirrobo, según la configuración utilizada. Esto puede hacer que se active la alarma de la tienda.

Cualquier incidente grave [MDR (UE) 2017/745 **§**2 **(65)**] que se produzca en relación con el producto deberá comunicarse al fabricante y a la autoridad competente del Estado miembro en el que resida el usuario y/o paciente.

2.3. Símbolos presentes en la silla de ruedas

	Peso máximo del usuario en kg
	Pendiente máxima segura en ° (grados)
	Uso exclusivo en interior (cargador de la batería)
	Velocidad máxima
	Tipo de modelo
	Referencia
	Número de serie
	Dispositivo médico
	Fabricante

	Fecha de fabricación
	Declaración de conformidad
	Atención: información importante
	Se recomienda leer el manual
	Riesgo de aprisionamiento
	Puede utilizarse como asiento en un vehículo de motor ; indica los puntos de fijación
	Solo para dispositivos eléctricos: Clase de protección II
	Solo para dispositivos electrónicos: No tire las piezas electrónicas a la basura. Llévelas a un punto de reciclaje.

2.4. Transporte

⚠ PRECAUCIÓN

Riesgo de daños

- Asegurarse de proteger la silla de ruedas contra daños durante su transporte.

2.4.1. Retirar del camino

Utilizar el panel de control para conducir la silla de ruedas a su destino.

Si no, poner la silla de ruedas en modo rueda libre (véase **§3.4.**) y utilizar la barra de empuje para moverla.

2.4.2. Transporte aéreo

La silla de ruedas viene equipada con baterías AGM no derramables, por tanto es posible transportar la silla de ruedas (en su conjunto) en avión. Consultar los procedimientos de manejo correctos con la compañía aérea antes de reservar un vuelo. Antes de entregar la silla de ruedas al personal del aeropuerto, desconectar la batería de la silla de ruedas, véase el manual de instalación.

2.4.3. Transporte mediante vehículo como equipaje

⚠ AVISO

Riesgo de lesiones y daños

- NO utilizar la silla de ruedas como asiento en un vehículo, véase el siguiente símbolo.



- No utilice NUNCA el mismo cinturón de seguridad para fijar la silla de ruedas y el pasajero.
- Asegurarse que la palanca de rueda libre esté en la posición de freno durante el transporte, véase **§ 3.4.**.

1. Utilizar el panel de control para volver a colocar la silla de ruedas en una posición estable, véase **§ 3.5.3.**.
2. Retirar todos los accesorios instalados, como bandejas y equipos respiratorios, y guardarlos en un lugar seguro.
3. Utilizar una rampa para conducir la silla de ruedas dentro del compartimento para equipaje del coche:
   - Ajuste la silla de ruedas a la velocidad más baja.
   - Utilice el joystick para conducir la silla de ruedas hacia adelante, subiendo por las rampas y hacia el vehículo. Camine junto a la silla de ruedas y sígala mientras se conduce, pero NO camine con ella en las rampas.
   - APAGUE el mando de control.
4. Fijar bien el bastidor de la silla de ruedas al vehículo utilizando el sistema de amarre (véase Figura 1).
5. Poner la silla de ruedas en modo de conducción (accionando los frenos de estacionamiento) y comprobar que el panel de control esté apagado.



Figura 1

2.5. Primer uso y almacenamiento

⚠ PRECAUCIÓN

Riesgo de dañar la batería

- No descargar nunca completamente la batería.
- No interrumpir el ciclo de carga; solo desconectar el cargador de batería cuando la batería esté completamente cargada.
- Asegurarse de que la silla de ruedas se almacena en un lugar seco para evitar la aparición de moho y que se dañe la tapicería; ver también el apartado 5..

Asegurarse de que la batería se ha cargado completamente antes de utilizar la silla de ruedas; preguntar al distribuidor si ya se ha realizado esa tarea. Para cargar, seguir las instrucciones de carga en **§3.8.**.

3. Utilizar la silla de ruedas

⚠ AVISO

Riesgo de lesiones

- Leer antes los capítulos anteriores e informarse sobre el uso previsto. NO utilizar la silla de ruedas si no se han leído detenidamente y entendido completamente todas las instrucciones.
- ¡Leer también las instrucciones en el manual del panel de control y del cargador de batería!
- En caso de tener dudas o preguntas, contacte con su distribuidor especializado local, proveedor de cuidados o asesor técnico para recibir asesoramiento.

3.1. Primera conducción

⚠ PRECAUCIÓN

Riesgo de lesiones y daños

- Tener siempre en cuenta el alcance de giro del reposapiés y del panel de control para evitar lesionar a otras personas o dañar objetos.
- Siempre desconectar el cargador de batería de la silla de ruedas antes de comenzar a conducirla.

ℹ Asegurarse de estar familiarizado con el manejo de la silla de ruedas antes de utilizarla en lugares concurridos y posiblemente peligrosos. Probar el scooter primero en un área abierta y amplia con pocos transeúntes.

ℹ Investigar los efectos del desplazamiento del centro de gravedad en el comportamiento de la silla de ruedas, por ejemplo, en gradientes hacia arriba o abajo, suelos con pendientes laterales, o al salvar obstáculos. Pedir ayuda a un asistente.

ℹ La superficie del controlador se calienta levemente durante la utilización de la silla de ruedas.

ℹ Al conducir marcha atrás, la velocidad es reducida.

1. Asegurarse de que
   - la silla de ruedas esté en una superficie plana;
   - la batería esté completamente cargada, véase **§ 3.8.**;
   - el motor esté acoplado, véase **§ 3.4.**;
   - los neumáticos estén presurizados correctamente, véase **§ 4.2.1.**;
   - la silla esté adaptada a las necesidades y a la comodidad del usuario, véase **§3.6.**;
   - el usuario esté sentado en la postura adecuada, véase el **§ 3.5.2.**.
2. Seguir las instrucciones del manual del panel de control.
3. Encender la silla de ruedas.
4. Girar el controlador de velocidad a la velocidad mínima.
5. Probar la conducción hasta habituarse y realizar cualquier ajuste necesario a la silla de ruedas.
6. Una vez que el usuario se sienta más seguro, repetir estos pasos a más velocidad.
7. Luego intentar girar, moviendo la silla de ruedas hacia delante y atrás. Repetir este paso un par de veces.
8. Asegurarse de que la silla de ruedas esté estable al acabar de conducir.
9. Apagar la silla de ruedas.

3.2. Conducción en el exterior

⚠ AVISO

Riesgo de accidente - Ajuste su velocidad y comportamiento de conducción.

- Tener siempre en cuenta las leyes de tráfico locales, que pueden variar según el país. Esto incluye conducción por aceras, caminos sin asfaltar y carreteras asfaltadas.
- No conducir en carreteras con tráfico pesado.
- Tener siempre en cuenta las condiciones meteorológicas. Evitar conducir con tiempo húmedo, calor extremo, nieve, hielo y temperaturas por debajo de cero. Consultar las especificaciones técnicas en el capítulo 5..
- Incluso con las luces de la silla de ruedas encendidas, no es apta para conducir en carreteras con visibilidad reducida (oscuridad, niebla, atardecer). Asegurarse de resultar visible, incluso durante el día, utilizando prendas fluorescentes o utilizando iluminación propia en la parte delantera y trasera de la silla de ruedas.
- Prestar atención al resto de los transeúntes, para quienes la silla de ruedas puede llegar a ser un obstáculo. Prestar especialmente atención al girar o al echar marcha atrás. Si no se está familiarizado con cómo conducir marcha atrás, practicar primero en un área abierta. Indicar la dirección a la que se quiere ir antes de girar.

- Intentar conducir en línea recta al pasar por pasajes estrechos para evitar quedarse atrapado.
- Tener siempre en cuenta la distancia de frenado. La distancia de frenado depende de la velocidad, la superficie, las condiciones climatológicas, la pendiente y el peso del usuario.

3.2.1. Superación de cuestas, bordillos, obstáculos o rampas

⚠ PRECAUCIÓN

Riesgo de lesiones

- Utilizar un cinturón de seguridad para evitar caerse de la silla de ruedas.
- Prestar atención si la calle tiene arena, un suelo blando, agujeros o huecos que puedan causar que las ruedas se queden atascadas o reducir la tracción de las ruedas motrices.
- NO conducir en pendientes o sobre obstáculos, escalones o bordillos que excedan las dimensiones que se detallan en el apartado 5..
- Siempre salvar bordillos de frente.
- No poner la silla de ruedas en modo rueda libre en pendientes. La silla de ruedas podría empezar a moverse causando lesiones al mismo usuario o a otros transeúntes.
- No utilizar la silla de ruedas en escaleras o escaleras mecánicas.
- Solo utilizar rampas homologadas por Vermeiren y no exceder su capacidad de carga máxima.
- Para superar obstáculos o pendientes de forma segura, poner el asiento de la silla de ruedas en la posición más vertical.

ℹ Si la silla de ruedas se para en pendiente, el freno se accionará automáticamente para evitar que la silla de ruedas se mueva hacia delante o atrás.

⚠ PRECAUCIÓN

Riesgo de daños

- Aparcar siempre la silla de ruedas eléctrica en superficies planas horizontales y en lugares de fácil acceso.
- Si fuera necesario, tomar carrerilla con la silla de ruedas para superar una pendiente, un bordillo o una rampa. Tener cuidado con la silla de ruedas para no sufrir choques fuertes.
- Asegurarse de que la silla de ruedas no toca el suelo o la rampa debido a la inclinación de la silla de ruedas.
- Tener en cuenta que la distancia de frenado cuesta abajo es considerablemente mayor que en un terreno llano.

1. Comenzar a conducir siguiendo las instrucciones en el **§ 3.1.**, paso 1.
2. Para subir o bajar las escaleras/peldaños con la silla de ruedas, utilizar equipo elevador o una rampa. Si no hay disponibles, se puede izar la silla manualmente con por lo menos dos personas, agarrando el bastidor firmemente con ambas manos. No utilizar el respaldo, la(s) placa(s) reposapiés, los reposabrazos o las ruedas para agarrar la silla de ruedas.
3. Para superar obstáculos o inclinaciones:
   - Ajustar la silla de ruedas a su posición más estable, véase el **§ 3.5.3.**.
   - Conducir lo más lento posible para superar el obstáculo o inclinación.

3.3. Panel de control

⚠ PRECAUCIÓN

Riesgo de lesiones o daños

- Téngase en cuenta que la estabilidad se reduce cuando la silla de ruedas se ajusta desde una posición de sentado recta a una inclinada.
- Asegurarse de que hay suficiente espacio alrededor de la silla de ruedas para manejar el respaldo y el asiento.

ⓘ La forma del panel de control está descrita en un manual de usuario específico, incluido con la entrega de la silla de ruedas. Si falta el manual, contactar con el distribuidor especializado inmediatamente.
Colocar la palanca de mando en la posición neutral (central) antes de presionar el botón de encendido/apagado, ya que, si no, los componentes electrónicos se bloquearán. Para desbloquearlos, apagar y volver a encender el panel de control.

3.3.1. Protecciones técnicas

El panel de control permite controlar todos los componentes de conducción y los motores para ajustar la posición del cuerpo. Por la seguridad del usuario y para evitar que la silla de ruedas se dañe, los movimientos están monitorizados por componentes electrónicos. Eso puede resultar en que se bloquee el movimiento, se reduzca la velocidad o se detenga completamente la silla de ruedas. Consultar el manual de usuario del panel de control para más información.

Para evitar que se agote la batería accidentalmente, la silla de ruedas viene equipada con un sistema de apagado automático. El sistema apaga el panel de control automáticamente cuando no se maneja durante un tiempo. Si esto ocurriese, simplemente volver a encender el panel de control.

3.4. Freno y palanca de rueda libre

⚠ PRECAUCIÓN

Riesgo de lesiones o daños

- Manejar la palanca de rueda libre sólo cuando la silla de ruedas esté APAGADA. La palanca de rueda libre debe manejarla un asistente. NUNCA debe manejarla sentado en el scooter.
- No utilizar el modo rueda libre en pendientes o inclinaciones, véase el símbolo en el motor.



ℹ Asegurarse de que la palanca de rueda libre está en la posición de freno ANTES de encender la silla de ruedas. Los frenos electromagnéticos NO funcionan si la silla de ruedas está en modo rueda libre. Esto viene indicado en el panel de control. No se puede conducir.

La silla de ruedas viene equipada con frenos electromagnéticos. El funcionamiento de los frenos depende de la posición de la palanca de rueda libre **(1)**.

Los frenos electromagnéticos funcionarán automáticamente solo si la palanca de rueda libre **(1)** está en posición de freno. En esta situación, los frenos se accionarán si:

- la silla de ruedas está APAGADA;
- la silla de ruedas está ENCENDIDA y se suelta la palanca de mando.

Al soltar la palanca de mando, la silla de ruedas comienza a pararse lentamente y acciona los frenos.

3.4.1. Funcionamiento de la palanca de rueda libre

	Girar las palancas hacia el símbolo de punto muerto para poner la silla de ruedas en modo rueda libre. Ahora el motor está desconectado. La silla de ruedas puede moverse manualmente.
	Girar las palancas hacia el símbolo de conducción para conectar el motor al accionador. Esto hay que hacerlo antes de poner en marcha la silla de ruedas.
	

3.5. Traslado a/desde la silla de ruedas.

⚠ PRECAUCIÓN

Riesgo de lesiones o daños

- En caso de que no pueda realizar el traslado de forma segura, pida a alguien que le ayude.
- No se ponga de pie en las paletas.

3.5.1. Traslado

1. Coloque la silla de ruedas lo más cerca posible de la silla, el sillón o la cama desde la que desea trasladarse o a la que desee ir.
2. Aplicar los frenos empujando la palanca de rueda libre a la posición de freno, véase **§ 3.4.**.
3. Utilizar el panel de control para mover el respaldo y el asiento a la posición de asiento, véase el manual de usuario del panel de control.
4. Pliegue las paletas hacia arriba para evitar ponerse de pie en ellos.
5. Si fuera necesario, plegar uno de los reposabrazos hacia arriba/atrás para hacer espacio, véase **§ 3.6.3.**.

6. Realizar el traslado hacia/desde la silla utilizando la fuerza de sus brazos o con la ayuda de auxiliares o equipo de elevación.

3.5.2. Sentarse en la silla de ruedas

1. Sentarse en el asiento apoyando la zona lumbar contra el respaldo.
2. Girar la(s) paleta(s) del reposapiés hacia abajo y colocar los pies en las paletas.
3. Plegar los reposabrazos hacia abajo si fuera aplicable.
4. Asegurarse de que los muslos estén en posición horizontal y que los pies estén en una posición cómoda. Ajustar si fuera necesario.
5. Asegurarse de que los brazos estén doblados y descansando cómodamente en las almohadillas. Ajustar si fuera necesario.

3.5.3. Ajustar a una posición estable

Para el transporte y para cuando se salven obstáculos, la silla de ruedas tiene que ajustarse para maximizar su estabilidad:

- Asiento en posición horizontal
- Respaldo erguido
- Reposabrazos en posición baja
- Paleta del reposapiés plegada hacia arriba o ajustada a una posición más alta para evitar tocar el obstáculo
- Panel de control girado hacia adentro

3.6. Ajustes de comodidad

⚠ PRECAUCIÓN

Riesgo de lesiones o daños

- Los siguientes ajustes de comodidad pueden realizarlos el auxiliar o el cuidador. El resto de ajustes ha de realizarlos el distribuidor especializado siguiendo las instrucciones de instalación, véase la introducción.
- Asegurarse de que no queden atrapados dedos, ropa o cinturones durante el ajuste.

3.6.1. Cinturón de seguridad

Abroche el cinturón de seguridad encajando la hebilla en el receptor. Si es necesario, ajuste la longitud de las cintas.

Para abrir el cinturón de seguridad, pulse el botón rojo.

3.6.2. Panel de control

El panel de control tiene un sistema de giro y puede girarse horizontalmente a la derecha y a la izquierda.

Sujetar el soporte del panel de control **(2)** debajo del panel de control y moverlo a la derecha/izquierda a la posición deseada.



3.6.3. Reposabrazos

3.6.3.1. Posición:

Los reposabrazos pueden plegarse hacia atrás (arriba) para facilitar el traslado hacia o desde el asiento.

1. Empujar lentamente la palanca **(3)** de la brida dentada **(4)** hacia abajo. El reposabrazos está desbloqueado (en posición baja).
2. Plegar el reposabrazos hacia arriba/atrás a su posición final.
3. Tirar de la palanca **(3)** hacia arriba para bloquear la brida dentada. El reposabrazos está bloqueado en la posición final.

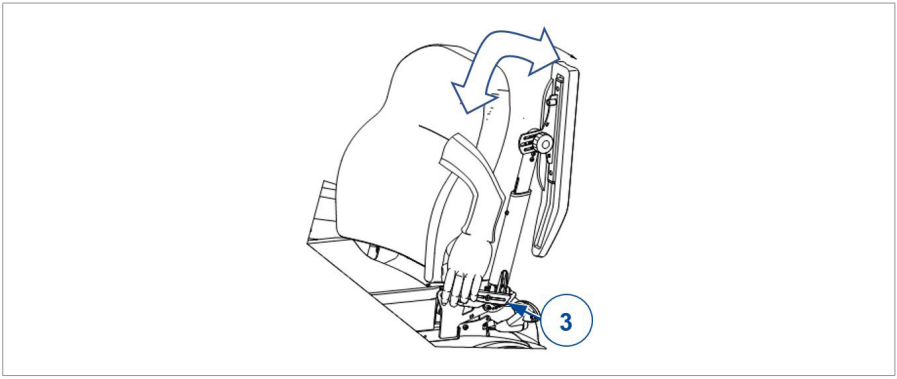

ES

3.6.3.2. Ángulo:

Se utiliza el mismo procedimiento para cambiar el ángulo del reposabrazos:

1. Repetir el anterior paso 1.
2. Después, sujetar el reposabrazos en la posición deseada mientras se bloquea con la palanca **(3)**.
3. Repetir estos pasos para el segundo reposabrazos.
4. Asegurarse de que ambos reposabrazos tienen el mismo ángulo.
5. Asegurarse de que ambos reposabrazos estén bien fijados.

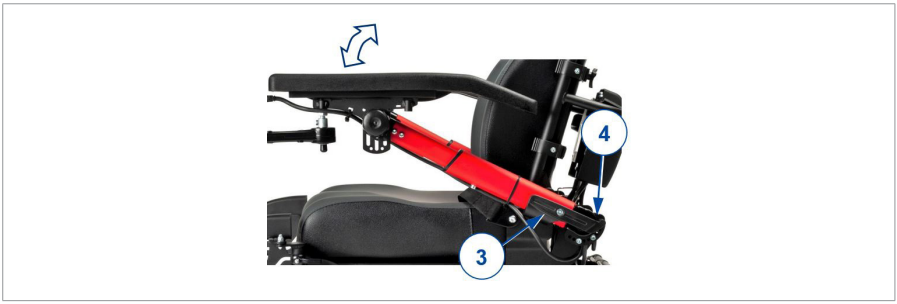

3.6.4. Almohadillas del reposabrazos

Se puede ajustar la altura (sin escalonamientos) y el ángulo (7,5° cada escalón) de las almohadillas para los brazos **(5)**:

1. Girar la perilla estrellada **(6)** un par de giros a la izquierda. Para ajustar el ángulo, girarla por lo menos cuatro veces.
2. Tirar de/empujar ligeramente la almohadilla del reposabrazos para ajustar la altura.
3. Sujetar la almohadilla en el ángulo deseado.
4. Girar la perilla estrellada a la derecha hasta que se sienta firme.
5. Repetir estos pasos para la segunda almohadilla.
6. Asegurarse de que ambas almohadillas estén bien fijadas.



3.6.5. Cincha de seguridad de pecho

⚠ PRECAUCIÓN

Riesgo de lesiones

- Coloque la cincha de pecho de modo que la parte superior del cuerpo quede presionada sobre el respaldo, de forma que no se pueda producir ningún movimiento involuntario de la parte superior del pecho.
- Los brazos del usuario no se pueden sujetar con la correa para el pecho.
- Dado que la respiración puede quedar limitada al usar la correa para el pecho, dicho uso se debe producir de acuerdo con el paciente.

Para la sujeción en la función de bipedestación, en la parte superior del chasis del respaldo se ha colocado una cincha para el pecho. Pase las distintas pestañas de la cincha para el pecho unas sobre otras y presiónelas para montarlas. Un sistema de velcro fija la cincha en el pecho.

3.6.6. Altura del respaldo

Para ajustar la altura del respaldo (sin escalas, rango de 110 mm):

1. Afloje los 4 pomos en estrella **(20)**.
2. Deslice el respaldo hacia arriba/abajo hasta la posición deseada.
3. Vuelva a apretar los pomos de estrella. Comprobar que el respaldo de resorte esté bien asegurado.

ES

Los pelotones laterales opcionales no son compatibles con la posición inferior del respaldo.



3.7. Función de posición de bipedestación

⚠ AVISO

Riesgo de lesiones

- La función de bipedestación se debe realizar siempre bajo la supervisión de otra persona.
- La función de bipedestación no se puede utilizar sin que el cinturón pectoral y el protector de rodilla estén asegurados. El fabricante no acepta responsabilidad alguna en caso de uso de la función de bipedestación sin correa del pecho o sujeción de las rodillas.
- La función de bipedestación sólo se puede usar si las 4 ruedas de la silla (y, durante la marcha, las dos ruedas de soporte) están en contacto con una superficie llana.
- Asegúrese de que en el área de movimiento de la función de bipedestación no haya objetos, personas ni partes del cuerpo, ya que podrían producirse daños o lesiones.
- Asegúrese de que el cableado del control no esté sometido a tracción durante la función de bipedestación, ya que de lo contrario el producto puede sufrir daños.
- El desplazamiento sólo se puede realizar en posición sentada. No se permite usar el modo de desplazamiento junto con la posición erguida. El modo de desplazamiento limitado se puede usar junto con la función erguida únicamente para corregir la posición.

- No quite la cincha de pecho o el soporte de rodillas hasta que la silla de ruedas haya vuelto a la posición sentada.

La silla de ruedas con función de bipedestación se ha programado con algunas limitaciones adicionales para garantizar su seguridad:

- Conducir a màxima velocidad solo es posible cuando los reposa piernas están colocados en un ángulo de más de 6°. Para evitar daños en los reposa piernas o las ruedas de apoyo, la velocidad se reduce automáticamente cuando los reposa piernas se colocan en un ángulo inferior.
- El ajuste a la posición de bipedestación solo es posible cuando los reposa piernas y el respaldo están ajustados en la posición de asiento estándar. En caso de que el respaldo se haya inclinado o los reposa piernas se hayan levantado, el asiento solo se puede levantar hasta que forme un ángulo de 180° con los reposa piernas / respaldo, para evitar lesiones.
- No es posible levantar los reposa piernas cuando el asiento se ha elevado (en preparación para la bipedestación).

Siga esta secuencia para usar la función de bipedestación:

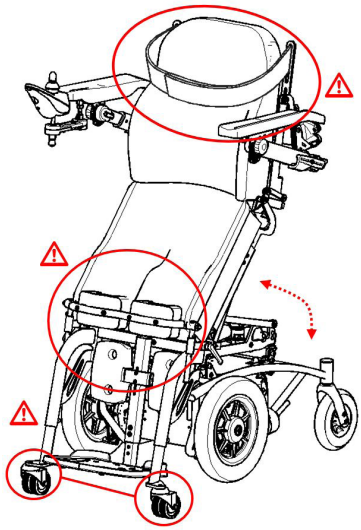

1. Colóquela a la posición deseada.
2. Asegurarse de que la silla de ruedas es estable. Si es necesario muévela a la posición que desee.
3. Desconectar la electrónica de desplazamiento.
4. Colocar el soporte de rodilla (o pedir que se coloque).
5. Comprobar que los pies están llanos sobre el reposapiés.
6. Colocar la cincha de pecho (o pedir que se coloque).
7. Comprobar que los reposabrazos estén en la posición correcta.
8. Conectar la electrónica de desplazamiento y elegir la función de ajuste para la función de bipedestación.
9. Llevar el joystick hacia atrás o hacia delante, para realizar la función correspondiente.

ES

Tenga en cuenta que, en caso de usar la función de bipedestación, la silla de ruedas se apoya en las ruedas de soporte situadas bajo el reposapiés, y esto provoca que las ruedas traseras se eleven aprox. 10 mm sobre el suelo. Para realizar correcciones en la marcha, la silla de ruedas se mueve utilizando las ruedas de soporte y las ruedas traseras. Las funciones de desplazamiento están muy limitadas.

3.8. Estado de la batería y recarga

⚠ AVISO

Riesgo de lesiones y daños por incendio

- Usar exclusivamente el cargador de batería suministrado con la silla de ruedas. El uso de otro cargador puede ser peligroso (riesgo de incendio).
- El cargador de batería está diseñado exclusivamente para cargar las baterías suministradas con la silla de ruedas y no debe utilizarse para cargar otras baterías.
- No modificar ninguna de las piezas suministradas como cables, baterías, conectores o cargadores de batería. No abrir o cambiar nunca la batería o los puntos de conexión.

- Proteger la batería y el cargador de batería de las llamas, temperaturas altas y bajas (véase el capítulo 5.), humedad, luz del sol e impactos fuertes (p. ej. caídas). NO utilizar la batería en estos casos.
- Recargar la batería en el interior con el cargador de batería, en una zona bien ventilada y fuera del alcance de los niños.
- Leer primero las instrucciones de usuario del cargador de batería aplicado antes de cargar la batería de la silla de ruedas. Para más información, póngase en contacto con el distribuidor especializado o consulte nuestro sitio web http://www.vermeiren .

⚠ PRECAUCIÓN

Riesgo de daños

- La autodescarga de la batería y la corriente de reposo de los elementos conectados vaciará lentamente la batería. La batería puede sufrir daños irreparables si se descarga completamente. Por tanto, asegurarse de que se recargue a tiempo (véase el manual del panel de control):
  - Con uso intensivo (largas distancias, uso diario): Recargar inmediatamente después de su uso.
  - Con uso normal (distancias cortas, diariamente o un par de veces a la semana): Recargar la batería cuando el indicador muestre un 50% de descarga.
  - Con poco uso o almacenamiento: Recargar una vez a la mes.
- Léase las instrucciones de almacenamiento y mantenimiento en el **§** 4. y los datos técnicos en el **§** 5..
- Desconectar el cargador de batería solamente cuando la batería esté completamente cargada, véanse los símbolos siguientes en el cargador.

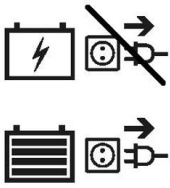

- No cargar la batería a temperaturas inferiores a 0°C. Mover la batería a un lugar más cálido y comenzar a cargar.
- Mantener el punto de conexión del cargador de batería libre de polvo o cualquier otro tipo de suciedad.
- Si hubiera algún problema que impidiera cargar la batería según las siguientes instrucciones, póngase en contacto con su distribuidor especializado.

- Para las instrucciones sobre cómo recargar las baterías, consultar el manual de instalación.

Para consultar toda la información sobre el indicador del estado de la batería, léase el manual del panel de control.
Se recomienda desconectar el cargador de batería de la red eléctrica cuando no se está utilizando para evitar un consumo de energía innecesario.

Para cargar la batería:

1. Conectar PRIMERO el cargador de batería a una toma de corriente de 230V CA. Conectar el cargador de batería directamente, sin cable de extensión, a la red eléctrica (sin temporizador).
2. Enchufar el adaptador al punto de carga del panel de control.
3. Esperar hasta que la batería esté completamente cargada. Consultar el manual del cargador de batería para más información.
4. Desconectar el cargador de batería.
5. Retirar el cargador de batería de la toma de corriente, dejar que se enfríe, y almacenar en el bolsillo del cargador.

4. Mantenimiento

Un mantenimiento regular asegura que la silla de ruedas permanezca en perfecto estado. Para consultar el manual de mantenimiento, visitar el sitio web de Vermeiren: www.vermeiren.com.

4.1. Puntos de mantenimiento

⚠ PRECAUCIÓN

Riesgo de lesiones y daños

- Cualquier reparación o cambios sólo pueden llevarse a cabo por personal debidamente cualificado y sólo pueden utilizarse piezas de recambio Vermeiren originales.

La última página de este manual contiene un formulario de registro para que el distribuidor especializado pueda registrar cada mantenimiento.
La frecuencia de los mantenimientos depende de la frecuencia e intensidad de uso.
Póngase en contacto con su distribuidor para acordar un horario común para realizar inspecciones, mantenimientos y reparaciones.

Leer las instrucciones de usuario del cargador de batería aplicado sobre su mantenimiento.

4.1.1. Antes de cada uso

Inspeccionar los siguientes aspectos:

- Todas las piezas: Presentes y sin daños o desgastes.
- Todas las piezas: Limpieza, ver apartado **4.2.2.**.
- Ruedas, asiento, soportes para pantorrillas, reposabrazos, paleta y reposacabezas (si fuera aplicable): bien fijados.
- Estado de la batería: cargar la batería cuando sea necesario, véase **§3.8.**.
- Panel de control, batería, módulo de alimentación, motores, cargador de batería, luces y cables pertinentes: sin daño, como alambres deshilachados, rotos o expuestos.
- Estado de las ruedas/los neumáticos, ver apartado **4.2.1.**;
- Estado de las piezas del bastidor: Sin deformaciones, inestabilidad, debilidad o conexiones sueltas
- Asiento, respaldo, almohadillas para los brazos y para las pantorrillas, reposacabezas (si corresponde): Sin desgaste excesivo (como abolladuras, daños o grietas).

Póngase en contacto con el distribuidor especializado para posibles reparaciones o sustitución de piezas.

4.1.2. Anualmente o más regularmente

La silla de ruedas debe superar una inspección y una sesión de mantenimiento realizados por el distribuidor especializado por lo menos una vez al año, o con mayor frecuencia. La frecuencia mínima de mantenimiento depende del uso y debe, por tanto, acordarse mutuamente con el distribuidor especializado.

4.1.3. En caso de almacenamiento

Asegurarse de que la silla de ruedas se almacena en un lugar seco para evitar la aparición de moho y que se dañe la tapicería; ver también el apartado 5..

Aunque se almacene la silla de ruedas durante un periodo de tiempo largo, aún se deben recargar las baterías cada mes. También se puede mantener el cargador de batería conectado a la batería y a la red eléctrica durante este período. Para más información, véase **§ 3.8.**.

4.2. Instrucciones de mantenimiento

4.2.1. Ruedas y neumáticos

ⓘ El correcto funcionamiento de los frenos depende del estado de los neumáticos y puede cambiar debido al desgaste o la suciedad (agua, aceite, barro...).

Mantener las ruedas libres de cables, pelos, arena y fibras.

Comprobar el perfil de los neumáticos. Si la profundidad del dibujo es inferior a 1 mm, deben sustituirse los neumáticos. Ponerse en contacto con su distribuidor especializado a este respecto.

Hinchar cada neumático hasta alcanzar la presión correcta (ver la indicación de presión en los neumáticos).

Para las instrucciones sobre cómo sustituir los neumáticos, consultar el manual de instalación.

4.2.2. Limpieza

⚠ PRECAUCIÓN

Riesgo de daños por humedad

- No utilizar nunca una manguera o un limpiador a alta presión para limpiar la silla de ruedas.
- Mantener el panel de control limpio y protegerlo del agua y la lluvia.

Limpiar todas las piezas rígidas de la silla de ruedas con un paño húmedo (no empapado).

Si fuera necesario, utilizar un jabón suave que sea apto para limpiar superficies barnizadas y sintéticas.

La tapicería puede limpiarse con agua templada y jabón suave. No utilizar productos de limpieza abrasivos.

Mantener las ranuras de ventilación del cargador de batería limpias y libres de acumulaciones de polvo. Soplar el polvo y limpiar la carcasa del cargador de batería con un paño ligeramente húmedo si fuera necesario.

4.2.3. Desinfección

⚠ PRECAUCIÓN

Riesgo de daños

- La desinfección sólo puede llevarla a cabo personal debidamente cualificado. Consultar con su distribuidor especializado al respecto.

4.3. Resolución de problemas

Aunque se utilice la silla de ruedas de la manera indicada, a veces pueden surgir problemas técnicos. En ese caso, póngase en contacto con su distribuidor especializado.

⚠ AVISO

Riesgo de lesiones y daños

- No intentar NUNCA reparar la silla de ruedas por su cuenta.
- Si hay algún problema con el panel de control, debe contactar con su distribuidor especializado. El distribuidor decidirá si hay que reprogramar el panel.

En caso de avería, el panel de control mostrará un código de fallo.

ⓘ Para consultar la lista de códigos de fallo del panel de control, léase el manual del panel de control.

Los siguientes signos pueden ser indicadores de un problema grave. Se recomienda, por tanto, ponerse en contacto con su distribuidor especializado si nota los siguientes problemas:

- Ruidos extraños;
- Juegos de cables deshilachados/dañados.
- Conectores agrietados o rotos.
- Desgaste desigual de la banda de uno de los neumáticos;
- Movimientos bruscos;
- La silla de ruedas se desvía a un lado;
- Ensamblajes de las ruedas dañados o rotos.
- La silla de ruedas no se enciende (fusible fundido).
- La silla de ruedas está encendida pero no se mueve, véase **4.3.1.**.

4.3.1. Protección de sobrecarga

Para proteger el motor contra sobrecargas, el motor se apaga automáticamente en las siguientes circunstancias:

- al conducir subiendo o bajando cuestas que exceden el gradiente máximo indicado en el capítulo 5..
- la carga nominal excede su límite máximo.

Para utilizar otra vez la silla de ruedas: colocar la palanca de mando en posición neutral, retirar la sobrecarga y esperar a que el motor se enfríe.

4.4. Vida útil prevista

La silla está diseñado para tener una vida media de 5 años. La vida útil aumentará o disminuirá dependiendo de la frecuencia de uso, las circunstancias de conducción y el mantenimiento.

4.5. Reutilizar

Antes de reutilizar la silla de ruedas, desinfectarla, inspeccionarla y hacer que pase por un mantenimiento según las instrucciones en el **§ 4.1.** y el **§ 4.2.**.

4.6. Fin de vida útil

Al final de la vida útil, deberá desechar la silla de ruedas siguiendo las leyes medioambientales de su localidad. Para transportar materiales reciclables de la silla de ruedas de manera más cómoda, se recomienda que se desmonte primero.

4.7. Garantía

La garantía de este producto está sujeta a las condiciones generales de cada país.

5. Especificaciones técnicas

Los datos técnicos expuestos a continuación son solo válidos para esta silla de ruedas, con configuración estándar y en condiciones ambientales óptimas. Tener en cuenta estos datos durante la utilización de la silla para ducha. Los valores aquí expuestos dejarán de ser aplicables si la silla de ruedas ha sido modificada, se ha dañado, o sufre de un desgaste intenso. Tener siempre en cuenta que la conducción se verá afectada por la temperatura ambiente, la humedad, la pendiente (conducción cuesta arriba/abajo), el tipo de superficie y el estado de la batería.

Marca	**Vermeiren**
Grupo de productos	**Silla de ruedas eléctrica, Clase B**
Tipo	**Navix SU**
Descripción	**Dimensiones**
Peso máximo del usuario	130 kg
Longitud total con reposapiés	1090 mm
Anchura total (depende de la anchura del asiento)	602 mm 670 mm
Altura total	1040 mm
Longitud desmontada/plegada (sin reposapiés, la consola girarse hacia dentro, el reposapiés a la profundidad estándar)	No aplicable
Peso total	122 kg
Peso de la parte más pesada	No aplicable

Marca	Vermeiren
Grupo de productos	**Silla de ruedas eléctrica, Clase B**
Tipo	**Navix SU**
Descripción	**Dimensiones**
Consumo eléctrico *	Aprox. 20 km
Pendiente nominal	9°
Superación de obstáculos	50 mm
Velocidad máxima	6 km/h
Distancia de frenado mín. desde la velocidad máx.	6 km/h : 1 m
Ángulo plano del asiento	3,5° - -84,5°
Profundidad útil del asiento	395 mm - 470 mm
Anchura útil del asiento	400 mm 450 mm
Altura de la superficie del asiento en la parte delantera	470 mm
Ángulo del respaldo	Anchura del asiento 40: 11° - 30° Anchura del asiento 45: 11° - 84°
Altura del respaldo	510 - 620 mm
Distancia entre el reposapiés y el asiento	305 - 465 mm
Ángulo de superficie de la pierna al asiento	0° - 96,5°
Ángulo de la paleta	90°
Altura del soporte de pantorrilla a la base del asiento (medida tomada des del punto central del asiento)	155 - 210 mm
Altura de la placa del reposapiés al soporte de rodilla (medida tomada des del punto central del asiento; longitud paleta posiciones mínima)	340 - 460 mm
Profundidad entre el soporte de rodilla y el soporte de pantorrilla	60 - 120 mm
Ángulo del reposabrazos	11° hasta 26° 101° (abatible)
Radio de giro mínimo	Aprox. 1.250 mm
Ancho para dar la vuelta	1250 mm
Distancia al suelo	60 mm
Diámetro de ruedas traseras	200 x 50 mm

Marca	**Vermeiren**
Grupo de productos	**Silla de ruedas eléctrica, Clase B**
Tipo	**Navix SU**
Descripción	**Dimensiones**
Diámetro de las ruedas delanteras	317,5 x 57,15 mm aire
Presión de los neumáticos **	Máx. 2,5 bares
Mín. batería	2 x 12V AGM / 38 Ah / C20
Motores de accionamiento	6 km/h: 2 x 220W Con sistema de frenos electromagnético
Fusible	150 AMP
Cargador de batería	8A ; IP21 ; Clase de aislamiento II
Nivel de ruido	< 65 dB**(A)**
Grado de protección	IPX4
Pruebas de resistencias de conformidad con	ISO 7176-8
Pruebas de alimentación eléctrica y sistema de control de conformidad con	ISO 7176-14
Inflamabilidad de la tapicería de acuerdo con	EN 1021-2:2006
Conformidad EMC	ISO 7176-21
Temperatura de almacenamiento y de uso	+5°C - +41°C
Temperatura de funcionamiento de los componentes electrónicos	-10°C to +40°C
Humedad de almacenamiento y de uso	30% - 70%

Nos reservamos el derecho a aplicar modificaciones técnicas. Tolerancia de la medida +- 15 mm/1,5 kg/1,5°
*** La distancia de conducción teórica se verá reducida si la silla de ruedas se usa frecuentemente en cuestas, terrenos accidentados o para salvar bordillos.**
**** Dado que pueden usarse diferentes neumáticos, ha de tenerse en cuenta la presión operativa correcta de los neumáticos que se utilicen. Para otros diámetros de neumáticos, consultar con el distribuidor especializado.**

ES

Service registration form

This product (name): ……..

was inspected (I), serviced (S), repaired (R) or disinfected (D):

By (stamp): Kind of work: I / S / R / D Date:	By (stamp): Kind of work: I / S / R / D Date:	By (stamp): Kind of work: I / S / R / D Date:
By (stamp): Kind of work: I / S / R / D Date:	By (stamp): Kind of work: I / S / R / D Date:	By (stamp): Kind of work: I / S / R / D Date:
By (stamp): Kind of work: I / S / R / D Date:	By (stamp): Kind of work: I / S / R / D Date:	By (stamp): Kind of work: I / S / R / D Date:
By (stamp): Kind of work: I / S / R / D Date:	By (stamp): Kind of work: I / S / R / D Date:	By (stamp): Kind of work: I / S / R / D Date:
By (stamp): Kind of work: I / S / R / D Date:	By (stamp): Kind of work: I / S / R / D Date:	By (stamp): Kind of work: I / S / R / D Date:

VERMEIREN GROUP
Vermeirenplein 1/15
2920 Kalmthout
Belgium
www.vermeiren.com

Version: F, 2024-08
Basic UDI-DI: 5415174122127NavixSULG
All rights reserved, including translation.

VERMEIREN
we care **for you**