VERMEIREN

Eclips X4 90°

MANUAL DE INSTRUCCIONES



CE

ES Instrucciones destinadas a los distribuidores especializados

El presente manual de instrucciones es parte integrante del producto y se debe adjuntar a todas las producto que se vendan.

Versión: C, 2013-09

Todos los derechos reservados, incluidos los de la traducción.
Se prohíbe la reproducción total o parcial del presente manual de cualquier forma (impresión, fotocopia, microfilm o cualquier otro procedimiento), así como la edición, copia o distribución empleando sistemas electrónicos, sin el permiso escrito del editor.

© N.V. Vermeiren N.V. 2013

Índice

Introducción **2**
1 Descripción del producto **3**
1.1 Uso previsto 3
1.2 Especificaciones técnicas 4
1.3 Esquema 5
1.4 Accesorios 5
1.5 Placa de identificación de ubicaciones 6
1.6 Explicación de los símbolos 6
1.7 Normas de seguridad 6
2 Uso **7**
2.1 Transporte de la silla de ruedas 7
2.2 Montaje de las ruedas traseras 7
2.3 Despliegue de la silla de ruedas 8
2.4 Montaje y desmontaje de los reposapiés 8
2.5 Accionamiento de los frenos 8
2.6 Montaje y desmontaje de los reposabrazos 9
2.7 Traslado a la silla de ruedas y desde esta 10
2.8 Posición correcta en la silla de ruedas 10
2.9 Conducción de la silla de ruedas 11
2.10 Desplazamiento por pendientes 11
2.11 Franqueo de peldaños y bordillos 11
2.12 Plegado de la silla de ruedas 13
2.13 Extracción de las ruedas 13
2.14 Barra de empuje 13
2.15 Ajuste del respaldo 14
2.16 Transporte en coche 15
3 Instalación y ajuste **15**
3.1 Herramientas 15
3.2 Forma de suministro 15
3.3 Ajuste de la altura e inclinación del asiento 16
3.4 Asiento anatómico 18
3.5 Ajuste de la profundidad del asiento 18
3.6 Respaldo anatómico 19
3.7 Ajuste de los frenos 19
3.8 Ajuste de los reposapiés 20
3.9 Ajuste de las empuñaduras 20
3.10 Ajuste del pisapié 21
3.11 Ajuste de la estabilidad y la maniobrabilidad 22
4 Mantenimiento **22**

Introducción

En primer lugar, nos gustaría agradecerle que haya confiado en nosotros escogiendo una de nuestras sillas de ruedas.

Las sillas de ruedas Vermeiren son el resultado de muchos años de experiencia e investigación. Durante su desarrollo, hemos puesto especial atención en crear una silla de ruedas práctica y fácil de usar.

La vida de su silla de ruedas dependerá en gran medida de los cuidados y el mantenimiento que le dedique.

Este manual le permitirá familiarizarse con el funcionamiento de su silla de ruedas.

El seguimiento de las instrucciones para el usuario y de las instrucciones de mantenimiento es parte indispensable de la garantía.

Este manual incluye las mejoras de producto más recientes. Vermeiren se reserva el derecho de introducir cambios sin tener ninguna obligación de adaptar o sustituir los modelos entregados previamente.

Si tiene más preguntas, le rogamos que consulte a su distribuidor especializado.

1 Descripción del producto

1.1 Uso previsto

La silla de ruedas está diseñada para personas con movilidad reducida o nula.

La silla de ruedas está diseñada para transportar 1 persona.

La silla de ruedas puede ser usada en interiores y/o exteriores.

El usuario puede propulsar él mismo la silla de ruedas o disponer de un acompañante que la empuje.

Los diferentes tipos de accesorios y su construcción modular permiten que sea usada plenamente por personas discapacitadas debido a:

- parálisis
- pérdida de miembros (amputación de piernas)
- deformaciones o defectos en los miembros
- articulaciones anquilosadas o dañadas
- insuficiencias cardíacas o circulatorias
- problemas de equilibrio
- caquexia (atrofia muscular)
- así como por ancianos

En cada caso particular, también se debe tener en cuenta lo siguiente:

- envergadura y peso (máx. 130 kg)
- estado físico y psicológico
- características de la vivienda
- entorno

Utilice la silla de ruedas únicamente en superficies que permitan que las cuatro ruedas estén en contacto con el suelo y donde haya suficiente contacto para propulsar las ruedas por igual.

Practique para poder desplazarse por superficies irregulares (adoquines, etc.), pendientes, curvas y para superar obstáculos (bordillos, etc.).

La silla de ruedas no debe usarse como escalera, ni tampoco como medio de transporte para objetos pesados o calientes.

Si la utiliza encima de alfombras, suelos enmoquetados o suelos con recubrimientos que no estén fijados, podría dañar dichos recubrimientos.

Utilice solo accesorios Vermeiren aprobados.

El fabricante no asumirá responsabilidad alguna por los daños causados por la falta de mantenimiento, por un mantenimiento inadecuado o si no se siguen las instrucciones indicadas en este manual.

El cumplimiento de las instrucciones del usuario y de mantenimiento es parte indispensable de la garantía.

1.2 Especificaciones técnicas

Las condiciones técnicas indicadas a continuación son válidas para sillas de ruedas de configuración estándar. En caso de utilizar reposapiés/reposabrazos u otros accesorios diferentes a los indicados, los valores cambian.

Fabricante	**Vermeiren**						
Dirección	**Vermeirenplein 1/15, B-2920 Kalmthout**						
Tipo	**Silla de ruedas manual**						
Modelo	**Eclips X4 90°**						
Peso máximo del ocupante	**130 kg**						
Descripción	**Dimensiones**						
Anchura útil del asiento	390 mm	420 mm	440 mm	460 mm	480 mm	500 mm	550 mm
Anchura total (depende de la anchura del asiento)	590 mm	620 mm	640 mm	660 mm	680 mm	700 mm	740 mm

Descripción	**Dimensiones mín.**	**Dimensiones máx.**
Longitud total con reposapiés	1000 mm	1210 mm
Longitud plegada sin reposapiés	1000 mm	1210 mm
Anchura plegada	300 mm	
Altura plegada	910 mm	1015 mm
Peso total	± 30 kg	
Peso de la parte más pesada	22,30 kg	
Peso de las partes que pueden desmontarse o quitarse.	**Reposapiés:** 1,90 kg; **Reposabrazos:** 1,65 kg; **Ruedas traseras:** 4,15 kg	
Estabilidad estática en pendientes descendentes	7,5° (con la configuración estándar)	
Estabilidad estática en pendientes ascendentes	Eje hacia atrás: 4° Eje hacia adelante: debe disponer de ruedas antivuelco	
Estabilidad estática lateral	>16° (con la configuración estándar)	
Superación de obstáculos	60 mm	
Ángulo plano del asiento	11°	
Profundidad útil del asiento	420 mm	500 mm
Altura de la superficie del asiento en la parte delantera	390 mm	520 mm
Ángulo del respaldo	13°	103°
Altura del respaldo	420 mm	460 mm
Distancia entre el reposapiés y el asiento	380 mm	460 mm
Ángulo entre el asiento y el reposapiés	11°	
Distancia entre el reposabrazos y el asiento	235 mm	
Ubicación delantera del armazón del reposabrazos	340 mm	
Diámetro del aro de propulsión	520 mm	
Ubicación horizontal del eje (deflexión)	30 mm	
Radio de giro mínimo	1530 mm	
Diámetro de ruedas traseras Krypton PUR	24"	
Presión de los neumáticos, ruedas traseras (de tracción)	Máx. 3,8 bares	
Diámetro de las ruedas de dirección Krypton PUR	200 mm	
Presión de los neumáticos, ruedas de dirección	Máx. 2,5 bares	

Resorte de presión de gas	2 x 275 N	
Temperatura de almacenamiento y de uso	+5 ℃	+5 ℃
Humedad de almacenamiento y de uso	30%	30%
Nos reservamos el derecho a aplicar modificaciones técnicas. Tolerancia de las medidas ± 15 mm / 1,5 kg / °.		

Tabla 1: Especificaciones técnicas Eclips X4 90°

La silla de ruedas cumple las especificaciones siguientes:

ISO 7176-8: Especificaciones y métodos de prueba de resistencia estática, a impactos y a la fatiga.

ISO 7176-16: Resistencia a la ignición de los componentes tapizados.

1.3 Esquema

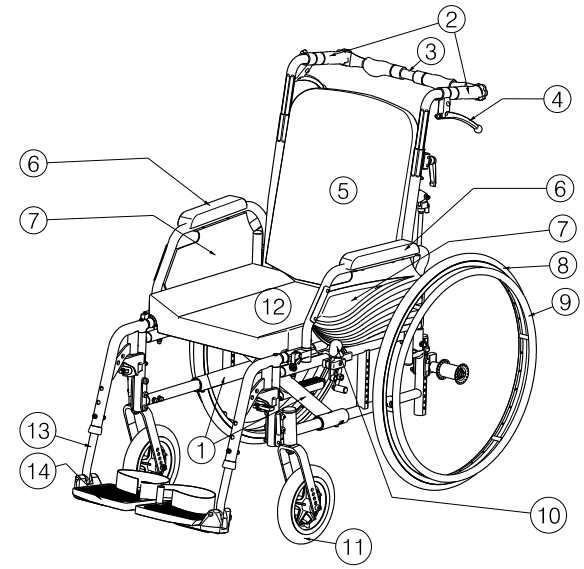

1 = Cruceta
2 = Empuñaduras
3 = Barra de empuje
4 = Palanca de inclinación del respaldo
5 = Respaldo
6 = Reposabrazos
7 = Soportes de reposabrazos
8 = Ruedas de tracción (ruedas traseras)
9 = Aros de propulsión
10 = Frenos
11 = Ruedas de dirección (ruedas delanteras)
12 = Asiento
13 = Reposapiés
14 = Paleta

1.4 Accesorios

La Eclips X4 90° cuenta con los siguientes accesori os:

- Cinturón pélvico anterior (B58) para su montaje en los tubos de la parte trasera
- Dispositivo antivuelcos (B78) para su montaje en el armazón inferior
- Reposabrazos (B02, B03, B05, B66)
- Reposapiés (B06, BZ8, BZ7)
- B52 Soporte para el suero
- B74 Frenos de tambor
- T30 Silla de ruedas de transporte

Si busca otros accesorios, póngase en contacto con su distribuidor especializado. Estará encantado de aconsejarle.

1.5 Placa de identificación de ubicaciones

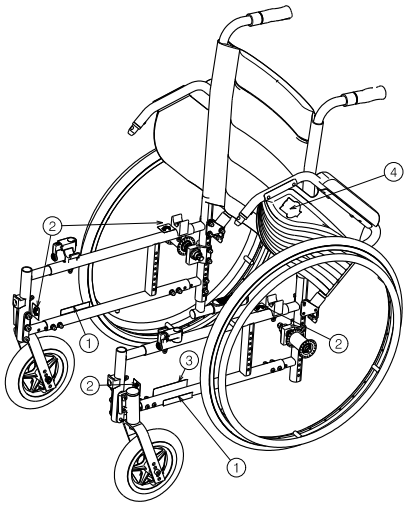

1 = Logo Vermeiren
2 = No testado a prueba de accidentes
3 = Placa de identificación
4 = Nombre Eclips X4

1.6 Explicación de los símbolos

Peso máximo

Uso en el interior y en el exterior

Pendiente máxima segura

Conformidad con la normativa CE

Designación de tipo

No debe utilizarse como asiento en un vehículo de motor

1.7 Normas de seguridad

⚠ Para evitar lesiones o daños en su silla de ruedas, asegúrese de que no haya objetos ni partes del cuerpo atrapados en los radios de las ruedas de tracción.

⚠ Los frenos de estacionamiento deben ajustarse antes de sentarse o levantarse de la silla de ruedas.

⚠ Al sentarse y levantarse de la silla de ruedas, no se ponga de pie sobre las paletas. Primero pliegue las paletas hacia arriba, o gire los reposapiés completamente hacia fuera.

⚠ Investigue el efecto de los cambios de centro de gravedad en el comportamiento de la silla de ruedas, por ejemplo en pendientes ascendentes o descendientes, terrenos con pendientes laterales o al superar obstáculos. Obtenga ayuda de un acompañante.

⚠ Si desea alcanzar algo (ya sea inclinándose hacia delante, hacia detrás o hacia un lateral de la silla de ruedas), procure no inclinarse demasiado para no correr el riesgo de caerse.

⚠ Cuando se desplace a través de puertas, arcos o zonas similares, asegúrese de que haya suficiente espacio en los laterales para que las manos o los brazos no queden atrapados ni aplastados, y para no dañar la silla de ruedas.

⚠ Utilice la silla de ruedas solo de acuerdo con las instrucciones. Por ejemplo, evite rodar de forma incontrolada y golpearse contra algún obstáculo (escalones, bordillos, marcos de las puertas, etc.) o dejarse caer desde bordillos. El fabricante no se hace responsable de los daños por sobrecarga, colisión u otro uso indebido.

- ⚠ Las escaleras solo deben franquearse con la ayuda de otra persona. Si hay disponibles instalaciones para facilitar el paso, como rampas o ascensores, utilícelas.
- ⚠ Al circular por vías públicas, está sujeto a las normas de tráfico.
- ⚠ No conduzca la silla de ruedas bajo la influencia del alcohol ni ningún medicamento, como es el caso al conducir otros vehículos. Esto también se aplica a la conducción en espacios interiores.
- ⚠ Al circular por el exterior, adapte la conducción a las condiciones climáticas y de tráfico.
- ⚠ Para transportar la silla de ruedas, no la agarre por las partes móviles extraíbles (reposabrazos, reposapiés, etc.).
- ⚠ Para ser más visible al circular de noche, lleve ropa de colores vistosos o equipada con reflectores, y compruebe que los reflectores montados en los laterales y en la parte trasera de la silla de ruedas sean bien visibles.
- ⚠ No supere nunca la carga máxima de la silla de ruedas.

2 Uso

Este capítulo describe el uso diario. **Estas instrucciones están destinadas al usuario y a los distribuidores especializados.**

La silla de ruedas se entrega completamente montada por su distribuidor especializado. Las instrucciones dirigidas al distribuidor especializado con respecto al montaje de la silla de ruedas se encuentran en el capítulo 3.

2.1 Transporte de la silla de ruedas

La mejor forma de transportar la silla es empujarla y utilizar las ruedas.

Si no es posible (porque haya que levantar las ruedas traseras para cargarla en un coche, por ejemplo), cójala por el armazón delantero y por los asideros. No la agarre por los reposabrazos, reposapiés ni por las ruedas.

2.2 Montaje de las ruedas traseras

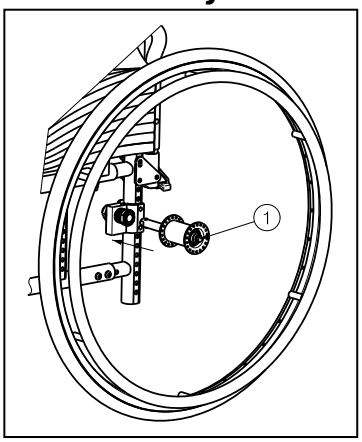

1. Sujete la rueda trasera y presione el botón ①.
2. Mantenga el botón presionado y monte el eje de las ruedas traseras hasta el tope.
3. Suelte el botón.
4. Compruebe que la rueda está segura.

2.3 Despliegue de la silla de ruedas

⚠ **PRECAUCIÓN: Riesgo de que los dedos queden atrapados: mantenga los dedos alejados de las partes móviles de la silla de ruedas.**

1. Sitúese detrás de la silla de ruedas.
2. Use las empuñaduras para abrir la silla de ruedas tanto como le sea posible.
3. Sitúese delante de la silla de ruedas.
4. Empuje los dos tubos del asiento hacia abajo hasta que queden fijados en su posición.
5. Cuando la barra de empuje esté disponible móntelo en la empuñadura derecha.

2.4 Montaje y desmontaje de los reposapiés

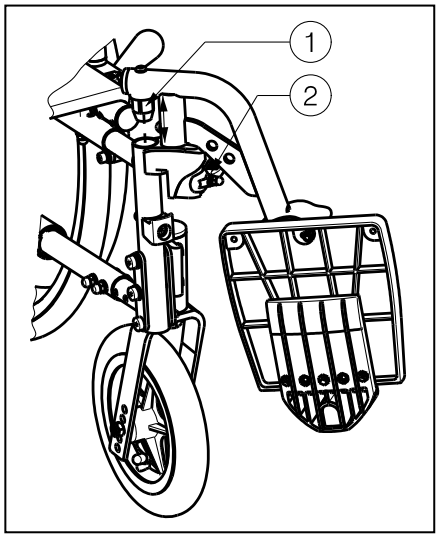

El montaje de los reposapiés se realiza del modo siguiente:

1. Mantenga el reposapiés en posición vertical por la parte externa del armazón de la silla de ruedas e inserte el capuchón del tubo ① en el armazón.
2. Gire el reposapiés hacia el interior hasta que encaje en su posición con un clic.
3. Gire la paleta hacia abajo.

Para retirar los reposapiés:

1. Tire del asa ②.
2. Gire el reposapiés hacia la parte externa de la silla de ruedas hasta que se afloje de la guía.
3. Saque el tubo del reposapiés ① del armazón de la silla de ruedas.

2.5 Accionamiento de los frenos

⚠ **ADVERTENCIA: Los frenos no se utilizan para reducir la velocidad de la silla de ruedas durante los movimientos. Utilice los frenos solo para evitar que la silla de ruedas realice movimientos no deseados.**

⚠ **ADVERTENCIA: El buen funcionamiento de los frenos depende de su desgaste y de las sustancias presentes en ellas (agua, aceite, barro, etc.). Compruebe las condiciones de las ruedas antes de utilizarlas.**

⚠ **ADVERTENCIA: Los frenos se pueden ajustar y pueden desgastarse. Compruebe el funcionamiento de los frenos antes de cada uso.**

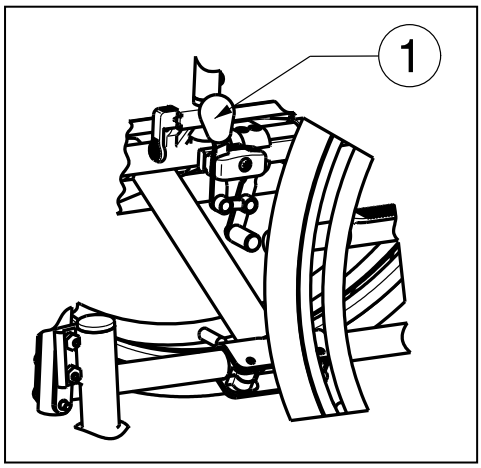

Para accionar los frenos:

1. Empuje las palancas del freno ① hacia delante hasta que oiga un clic.

⚠ **PRECAUCIÓN: Riesgo de movimientos no deseados: asegúrese de que la silla de ruedas está en una superficie plana horizontal antes de soltar los frenos. Nunca suelte ambos frenos a la vez.**

Para soltar los frenos:

1. Tire de la palanca ① hacia atrás para soltar un freno.
2. Sujete el aro de propulsión de la rueda que haya soltado.
3. Tire de la palanca del segundo freno hacia atrás.

2.6 Montaje y desmontaje de los reposabrazos

⚠ **PRECAUCIÓN: Riesgo de aplastamiento: mantenga los dedos, las hebillas y la ropa alejados de la parte inferior del reposabrazos.**

Para montar los reposabrazos de la silla de ruedas, siga las instrucciones que aparecen a continuación.

1. Monte el tubo posterior del reposabrazos en el capuchón del tubo ① *(Fig. A).*
2. Asegúrese de que el reposabrazos está montado correctamente.
3. Pliegue el reposabrazos hacia delante.
4. Tire hacia arriba de la palanca ② del capuchón del tubo ③ *(Fig. B).*
5. Inserte, hasta oír un clic, el tubo frontal del reposabrazos ④ en el capuchón del tubo ③ *(Fig. B).*

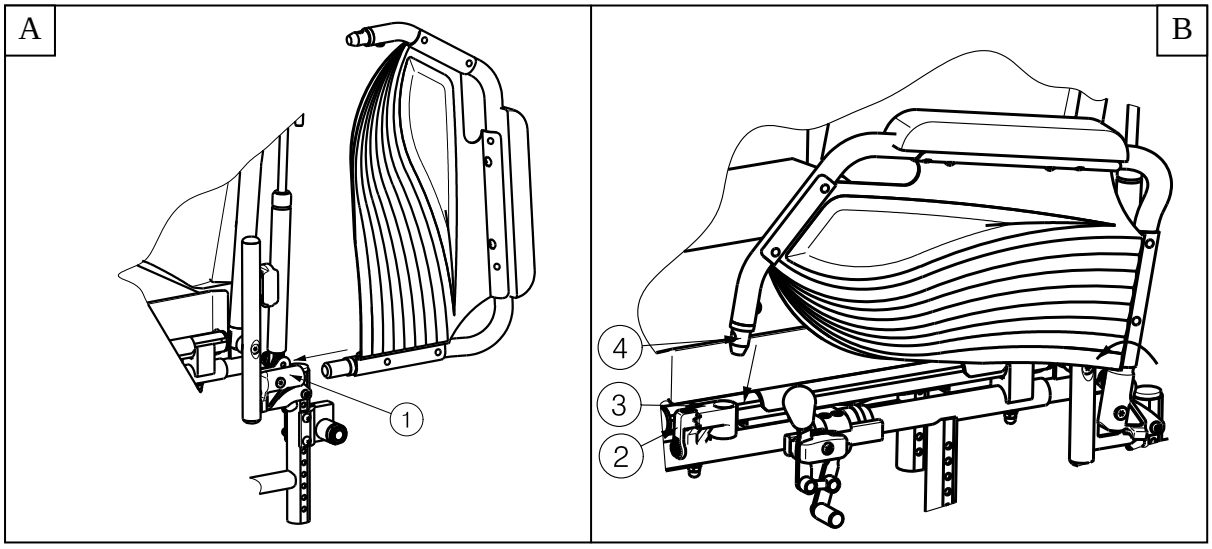

Para abrir y retirar el reposabrazos:

1. Tire la palanca ② y tire de la parte delantera del reposabrazos ① hacia arriba *(Fig C).*
2. Pliegue el reposabrazos hacia atrás.
3. Para retirar el reposabrazos, extraiga la parte posterior del reposabrazos del capuchón del tubo ③ *(Fig. D).*

C

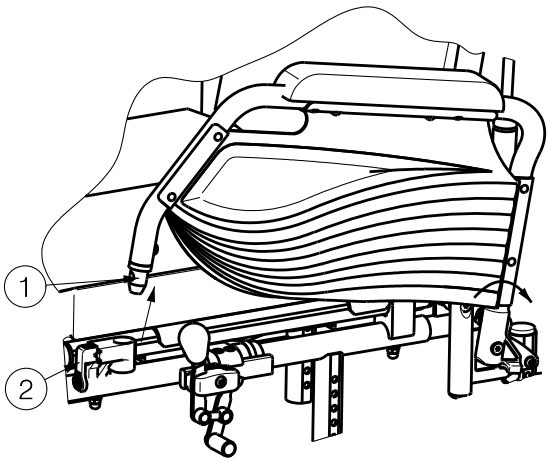

D

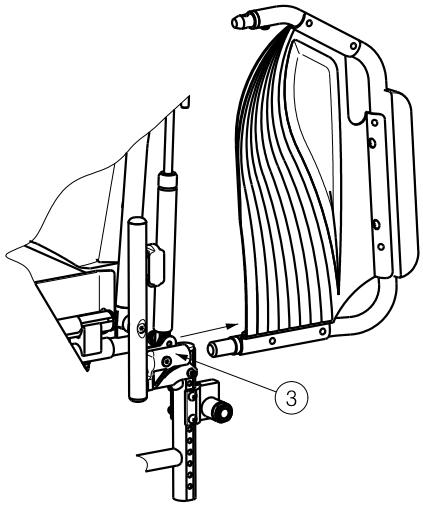

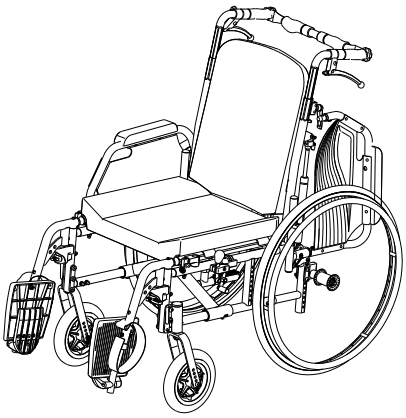

1. Coloque la silla de ruedas lo más cerca posible de la silla, el sillón o la cama desde la que desea trasladarse o a la que desee ir.
2. Compruebe que los dos frenos de la silla de ruedas estén accionados.
3. Pliegue las paletas hacia arriba para evitar ponerse de pie en ellos.
4. Si el traslado se realiza por el lateral de la silla de ruedas, pliegue el reposabrazos de ese lado hacia arriba (Véase el apartado 2.6).
5. Traslado a/desde la silla de ruedas.

2.8 Posición correcta en la silla de ruedas

Algunas recomendaciones para un uso confortable de la silla de ruedas:

- Coloque la espalda lo más cerca posible del respaldo.
- Asegúrese de que la parte superior de las piernas se encuentre en posición horizontal. En caso necesario, ajuste la longitud de los reposapiés. (Véase el apartado 3.8.1).

2.9 Conducción de la silla de ruedas

⚠ **ADVERTENCIA: Riesgo de aplastamiento: evite que los dedos queden atrapados entre los radios de las ruedas.**

⚠ **ADVERTENCIA: Riesgo de que los dedos queden atrapados: tenga cuidado al pasar por lugares estrechos (p. ej. puertas).**

⚠ **ADVERTENCIA: Riesgo de quemaduras; tenga cuidado cuando circule por entornos calientes o fríos (luz solar, frío extremo, saunas, etc.) durante un período de tiempo prolongado, ya que podría quemarse al tocar los materiales de la silla de ruedas.**

1. Suelte los frenos.
2. Sujete los dos aros de propulsión por la parte superior.
3. Inclínese hacia delante y empuje los aros de propulsión hacia delante hasta que los brazos queden estirados.
4. Doble los brazos hacia atrás, hacia la parte superior de los aros de propulsión y repita el movimiento.

2.10 Desplazamiento por pendientes

⚠ **ADVERTENCIA: Controle su velocidad: desplácese por las pendientes con la mayor lentitud posible.**

⚠ **ADVERTENCIA: Tenga en cuenta las capacidades de su acompañante. Si este no tiene fuerza suficiente para controlar la silla de ruedas, accione los frenos.**

⚠ **ADVERTENCIA: Riesgo de vuelco: inclínese hacia delante para desplazar el centro de gravedad hacia delante para tener una mejor estabilidad.**



1. Si hay un cinturón de seguridad disponible en la silla de ruedas, abróchelo.
2. No intente desplazarse por pendientes demasiado inclinadas. Los ángulos de pendiente máximos (ascendentes y descendentes) se indican en la tabla 1.
3. Pida a un acompañante que le ayude a desplazarse por la pendiente.
4. Inclínese hacia delante para desplazar su centro de gravedad hacia delante.

2.11 Franqueo de peldaños y bordillos

2.11.1 Bajar peldaños o bordillos

Se pueden bajar bordillos pequeños desplazándose hacia delante. Asegúrese de que los reposapiés no tocan el suelo.



Los usuarios experimentados pueden franquear peldaños y bordillos pequeños sin ayuda:

⚠ **ADVERTENCIA: Riesgo de vuelco: si no tiene suficiente experiencia con su silla de ruedas, pida ayuda a un acompañante.**

1. Mantenga el equilibrio sobre las ruedas traseras para reducir la presión sobre las ruedas delanteras.
2. Franquee el bordillo.

Salve los bordillos más altos con la ayuda de un acompañante:

1. Pida al acompañante que incline la silla de ruedas ligeramente hacia atrás.
2. Pase el bordillo desplazándose con las ruedas traseras.
3. Coloque la silla de ruedas de nuevo sobre las cuatro ruedas.



Los usuarios experimentados pueden franquear bordillos altos sin ayuda. Esta acción se realiza mejor de espaldas.

1. Gire la silla de ruedas de forma que las ruedas traseras queden orientadas al bordillo.
2. Inclínese hacia delante para desplazar su centro de gravedad hacia delante.
3. Desplace la silla de ruedas cerca del bordillo.
4. Use el aro de propulsión para hacer rodar la silla de ruedas desde el bordillo de manera controlada.

2.11.2 Subir peldaños o bordillos

Para subir peldaños y bordillos con la ayuda de un acompañante, haga lo siguiente:

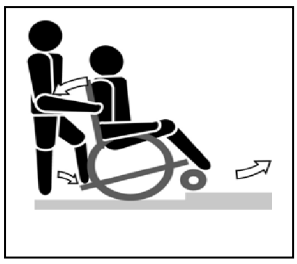

1. Evite que los reposapiés toquen el bordillo.
2. Pida al acompañante que incline la silla hacia atrás, lo suficiente para desplazar las ruedas delanteras por encima del bordillo.
3. Inclínese hacia atrás para desplazar su centro de gravedad sobre la rueda trasera.
4. Coloque las ruedas delanteras sobre el bordillo.
5. Haga girar las ruedas traseras de la silla de ruedas sobre el bordillo.

Los bordillos más altos se franquean de espaldas:

1. Gire la silla de ruedas de forma que las ruedas traseras queden orientadas al bordillo.
2. Inclínese hacia atrás y desplace su centro de gravedad sobre las ruedas traseras.
3. Pida al acompañante que tire de la silla sobre el bordillo.
4. Vuelva a la posición normal en la silla de ruedas.

Los usuarios experimentados pueden franquear bordillos sin ayuda.

⚠ **ADVERTENCIA: Riesgo de vuelco: si no tiene suficiente experiencia para controlar su silla de ruedas, pida ayuda a un acompañante.**

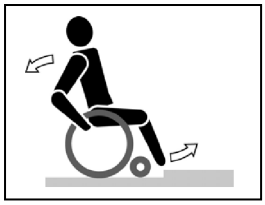

1. Acérquese hasta el bordillo.
2. Asegúrese de que el reposapiés no toca el bordillo.
3. Inclínese hacia atrás de forma que mantenga el equilibrio sobre las ruedas traseras.



4. Haga rodar las ruedas delanteras manteniendo el equilibrio sobre el bordillo.
5. Inclínese hacia delante para mayor estabilidad.
6. Haga rodar las ruedas traseras sobre el bordillo.

2.11.3 Desplazamientos por escaleras

Para desplazarse por las escaleras mientras está en una silla de ruedas, siga las instrucciones siguientes:

⚠ **ADVERTENCIA: Riesgo de vuelco: el desplazamiento por escaleras deberá realizarse siempre con 2 acompañantes.**

1. Retire los reposapiés.
2. Un acompañante debe inclinar la silla de ruedas ligeramente hacia atrás.
3. El segundo acompañante sujeta la parte frontal del chasis.
4. Mantenga la calma, evite los movimientos bruscos y mantenga los brazos dentro de la silla de ruedas.
5. Para desplazarse por las escaleras utilice las ruedas traseras de la silla.
6. Vuelva a montar los reposapiés después de desplazarse por las escaleras.

2.12 Plegado de la silla de ruedas

⚠ **PRECAUCIÓN: Peligro de pillarse los dedos: no coloque los dedos entre los componentes de la silla de ruedas.**

1. Retire la barra de empuje si está disponible.
2. Pliegue o retire las bases de las paletas (véase el apartado 2.4).
3. Sujete el asiento por la parte delantera y trasera y tire de él hacia arriba.
4. Empuje las empuñaduras para acabar de plegar la silla de ruedas.

2.13 Extracción de las ruedas

Para facilitar el transporte de la silla de ruedas, es posible extraer las ruedas traseras:

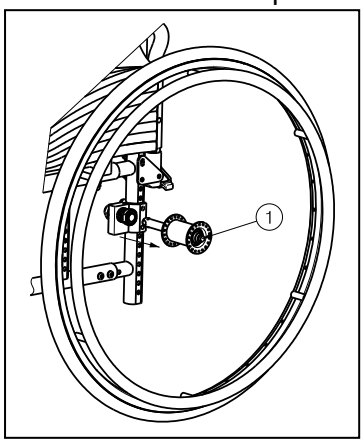

1. Asegúrese de que los frenos no están accionados.
2. Coloque la silla de ruedas del lado del armazón de la rueda que desea extraer.
3. Pulse el botón ① situado en la parte central del cubo de la rueda.
4. Tire de la rueda para extraerla del chasis.

2.14 Barra de empuje

⚠ **ADVERTENCIA: Riesgo de lesiones: asegúrese de que todos los tornillos estén correctamente apretados.**

⚠ **ADVERTENCIA: Riesgo de lesiones – Cuando esté equipada con barra de empuje, ésta siempre deberá montarse (para aumentar la estabilidad del respaldo).**

La silla de ruedas puede estar equipada con barra de empuje. La barra de empuje incrementa la estabilidad del respaldo y le ofrece la posibilidad de que un acompañante empuje la silla de ruedas. Utilice las empuñaduras pre-montadas.

Como existen diferentes barras de empuje según la anchura del asiento, tenga cuidado que no se cree ningún tipo de tensión entre las empuñaduras de los tubos del respaldo.

El montaje de la barra de empuje se realiza del modo siguiente:

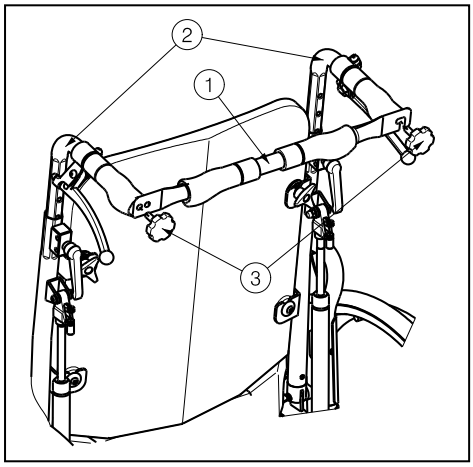

1. Asegure la barra de empuje ① ajustando la parte izquierda al extremo del tubo de la empuñadura② con el tornillo Philips③
2. Enrosque cuidadosamente el tornillo Philips③ hacia la derecha.
3. Oscile la barra de empuje hacia la derecha.
4. Enganche la barra de empuje① por encima de la rosca.

   Utilice los dos agujeros de la empuñadura izquierda para ajustar la tensión del respaldo.

Para retirar la barra de empuje:

1. Afloje el tornillo ③ de la empuñadura derecha.
2. Retire el gancho de la empuñadura derecha.

2.15 Ajuste del respaldo

⚠ **ADVERTENCIA: Riesgo de vuelco: tenga en cuenta que la estabilidad se reduce cuando el respaldo está ajustado hacia atrás.**

⚠ **ADVERTENCIA: Riesgo de lesiones: accione los frenos de estacionamiento antes de ajustar el respaldo.**

En el modelo Eclips X4 90°es posible ajustar el re spaldo hacia atrás con una inclinación máxima de 90°. Asegúrese de que el paciente está se ntado en la silla cuando el ayudante tenga que realizar el ajuste del respaldo, y que la silla de ruedas no se vuelque.

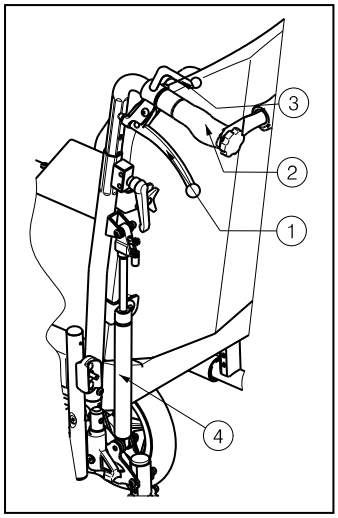

1. Tire de las palancas ① de ambos lados hacia las empuñaduras ② para ajustar el respaldo.
2. Tire hacia atrás ambos tubos del respaldo hasta una inclinación máxima de 90°.
3. El resorte de gas ④ debería estar presionado hacia dentro.

Para ajustar el respaldo a una posición vertical, proceda de la misma manera.

Si su silla de ruedas incluye frenos de tambor, las palancas ① se utilizan como frenos; se montan palancas adicionales ③ para ajustar el respaldo.

2.16 Transporte en coche

⚠ **PELIGRO: Riesgo de lesiones; la silla de ruedas no se ha diseñado para su uso como asiento en un automóvil.**

⚠ **ADVERTENCIA: Riesgo de lesiones: compruebe que la silla de ruedas está fijada correctamente para no hacer daño a los pasajeros en caso de colisión o frenada brusca.**

⚠ **ADVERTENCIA: Riesgo de lesiones: no utilice NUNCA el mismo cinturón de seguridad para fijar la silla de ruedas y el pasajero.**

No utilice la silla de ruedas como asiento en un coche u otro vehículo. Debe estar marcada con el símbolo siguiente.



Para transportar la silla de ruedas en el coche, siga estos pasos:

1. Retire los reposapiés y demás accesorios.
2. Guarde de forma segura los reposapiés y demás accesorios.
3. Si es posible, pliegue la silla de ruedas y retire las ruedas.
4. Coloque la silla de ruedas en el compartimento de equipajes.
5. Si la silla de ruedas y el compartimento de los pasajeros NO están separados, sujete el armazón de la silla de ruedas firmemente al vehículo. Puede utilizar los cinturones de seguridad disponibles en el vehículo.

3 Instalación y ajuste

Este capítulo contiene instrucciones destinadas a los distribuidores especializados.

Las sillas de ruedas ligeras Eclips X4 90° de Verme iren han sido diseñadas pensando exclusivamente en su comodidad. Esta silla de ruedas se puede ajustar según los requisitos personales, según se explica a continuación.

Para encontrar un centro de servicio o un distribuidor especializado cerca de usted, póngase en contacto con el centro Vermeiren más próximo. Puede encontrar una lista con los centros Vermeiren en la última página.

⚠ **ADVERTENCIA: Riesgo por ajustes peligrosos; utilice únicamente los ajustes indicados en este manual.**

⚠ **ADVERTENCIA: Realizar ajustes en la silla puede variar su estabilidad (inclinación hacia atrás o hacia los lados).**

3.1 Herramientas

Para montar la silla de ruedas, necesita las siguientes herramientas.

- Juego de llaves inglesas del 10 al 19
- Juego de llaves Allen del 4 al 5
- Destornillador con cabeza Phillips

3.2 Forma de suministro

La silla Vermeiren Eclips X4 90° se entrega con:

- 1 armazón con reposabrazos, ruedas delanteras y traseras
- Sistema de inclinación del respaldo 90°
- 1 par de reposapiés
- Herramientas
- Manual
- Accesorios

3.3 Ajuste de la altura e inclinación del asiento

⚠ **ADVERTENCIA: Riesgo de lesiones: asegúrese de apretar correctamente todos los tornillos con la herramienta apropiada.**

⚠ **ADVERTENCIA: Riesgo de vuelco: cuando se ajustan las ruedas de tracción, se altera la posición de las ruedas.**

Las Eclips X4 90º de Vermeiren se ajustan en diferentes alturas y diferentes ángulos de asiento cambiando la posición de las ruedas. A cada altura le corresponde un ajuste diferente de las ruedas delanteras y traseras.

Altura del asiento	Rueda trasera	Rueda delantera	
		Diámetro	Posición
390 mm	Posición 1	150 mm	Orificio 4
445 mm	Posición 2	200 mm	Orificio 5
471 mm (Estándar)	Posición 3	200 mm	Orificio 3
520 mm	Posición 4	200 mm	Orificio 2

Tabla 2: Alturas de asiento para ángulo de asiento de 4°

Cambie la altura y el ángulo del asiento de acuerdo a los siguientes pasos:

** Rueda delantera:*

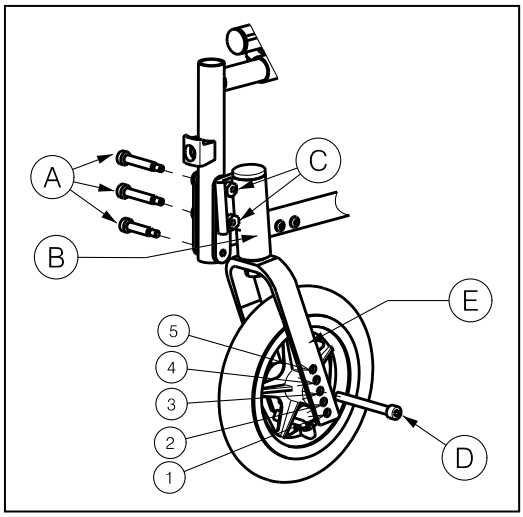

1. Afloje los tornillosⒶ del adaptador de la rueda de dirección Ⓑ.
2. Escoja el tamaño correcto para el adaptador Ⓑ y la horquilla.
3. Coloque el adaptador de la rueda de dirección a la posición deseada.
4. Apriete los tornillos Ⓐ correctamente.
5. Afloje los tornillosⒹ de la horquilla delantera Ⓔ.
6. Escoja la posición correcta o cambie el diámetro de la rueda en la horquilla delantera.
7. Apriete los tornillos Ⓓ correctamente.

** Rueda trasera:*

1. Desmonte las ruedas traseras (consulte el apartado 2.13).
2. Afloje los tornillos de fijación Ⓐ del bloque del eje posterior Ⓑ.
3. Empuje hacia arriba o hacia abajo el bloque del eje Ⓑ hasta la altura deseada.
4. Apriete los tornillos Ⓐ correctamente.
5. Monte las ruedas traseras.
6. Ajuste los frenos conforme a lo indicado en el apartado 3.7.

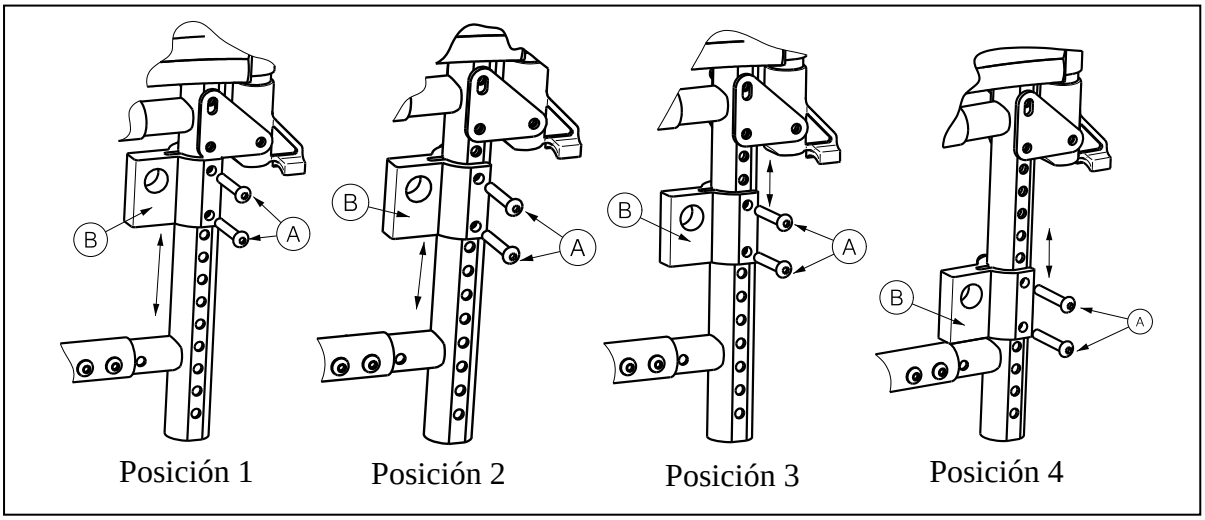

Ajuste de las tuercas Ⓒ de las ruedas de dirección.

⚠ **ADVERTENCIA: Riesgo de lesiones – Asegúrese, antes de usar la silla, de que los ajustes de los tornillos excéntricos son idénticos en los dos adaptadores de las ruedas delanteras.**

Esta imagen ilustra el concepto. La posición de la rosca se indica mediante un número.

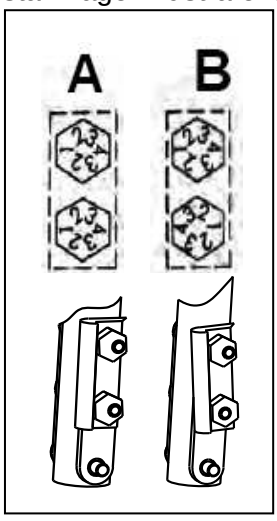

A Muestra el armazón cuando el asiento está horizontal y el adaptador está perpendicular al suelo.

B Muestra el armazón cuando el asiento está ligeramente inclinado y el adaptador no está perpendicular.

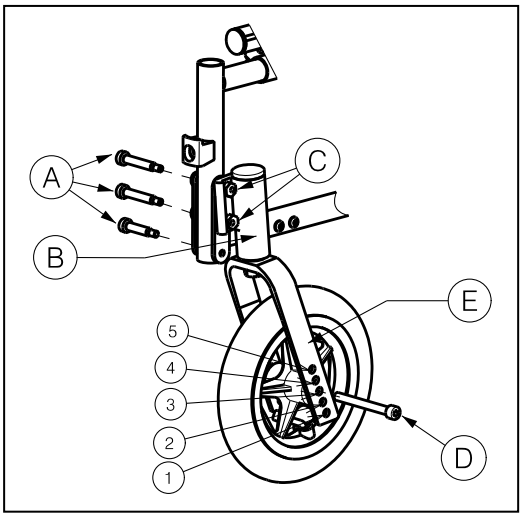

Algunas sillas de ruedas se fabrican con un regulador de eje ajustable. Éste regulador también permite cambiar la altura del asiento.

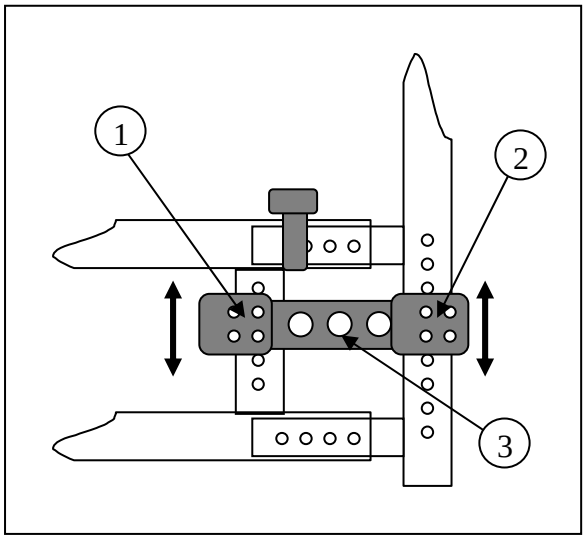

1. Saque los tornillos ① y ②.
2. Empuje/tire del regulador de eje ajustable ③ hasta la altura deseada.
3. Vuelva a apretar los tornillos ① y ② correctamente.

3.4 Asiento anatómico

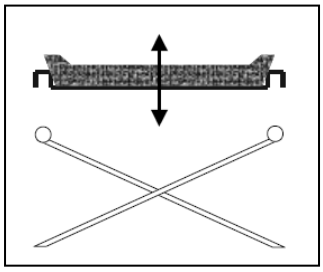

Si ha optado por un asiento anatómico acolchado, colóquelo en la cruceta tubular para que los soportes del asiento se enganchen a la cruceta por igual. En la base de madera encontrará ranuras para colocar en las piezas de la cruceta. Para plegar la silla de ruedas, extraiga el asiento tirando de él hacia arriba.

3.5 Ajuste de la profundidad del asiento

⚠ **ADVERTENCIA: Riesgo de lesiones: asegúrese de apretar correctamente todos los tornillos antes de usar la silla de ruedas.**

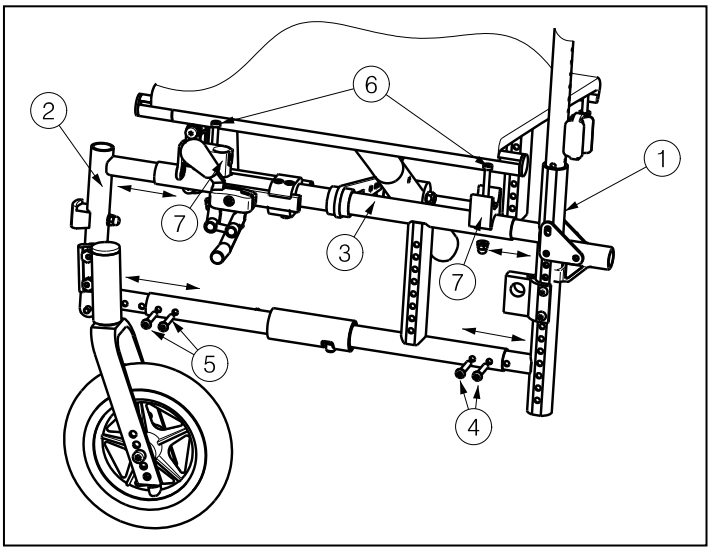

Ajuste la profundidad del asiento según las instrucciones siguientes:

1. Retire los reposabrazos, los reposapiés y las ruedas traseras.
2. Afloje los tornillos ④.
3. Afloje los tornillos ⑤.
4. Extraiga, plegando la silla de ruedas, las crucetas del asiento situado en el armazón principal ③.
5. Extraiga los tornillos ⑥ situados en los bloques para la cruceta ⑦ del armazón principal ③.
6. Retire el regulador de eje ajustable, si está disponible en su silla de ruedas.
7. Ajuste la profundidad del asiento a la posición deseada moviendo el armazón trasero ① y/o el armazón del asiento ② en intervalos de 20 mm.
8. Apriete correctamente todos los tornillos manualmente.
9. Doble la solapa del respaldo por debajo del asiento (fijación Velcro), para tapar el espacio entre el armazón del respaldo y el asiento.
10. No es necesario ajustar el asiento.

3.6 Respaldo anatómico

⚠ **ADVERTENCIA: Riesgo de lesiones: compruebe que el respaldo es seguro antes de usarlo.**

⚠ **ADVERTENCIA: Riesgo de lesiones: tenga cuidado de no engancharse los dedos durante el proceso de montaje.**

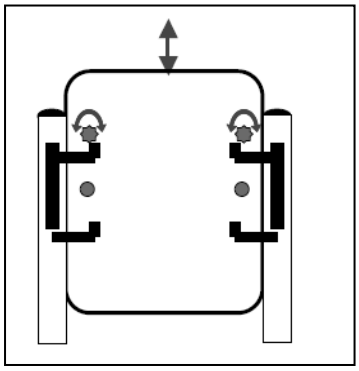

Para utilizar el respaldo anatómico, siga estas instrucciones:

1. Desenrosque los tornillos del respaldo flexible.
2. Enrosque sin apretar los soportes del respaldo.
3. Introduzca el respaldo en los soportes desde arriba.
4. Apriete los tornillos que sujetan los soportes del respaldo.
5. Introduzca y apriete los tornillos de seguridad del respaldo.
6. Coloque los reposabrazos.

3.7 Ajuste de los frenos

⚠ **ADVERTENCIA: Riesgo de lesiones: sólo su distribuidor especializado puede ajustar los frenos.**

Ajuste los frenos según las instrucciones siguientes:

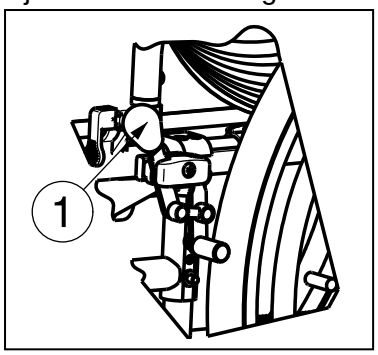

1. Monte las ruedas según se indica en el apartado 2.2.
2. Para desconectar los frenos, tire de la palanca ① hacia atrás.

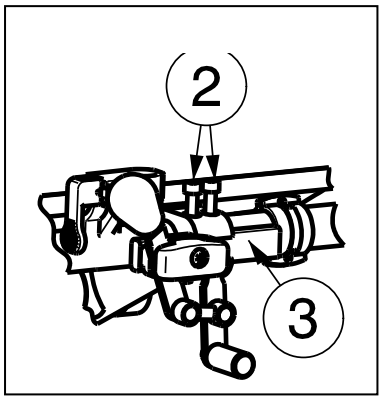

3. Afloje los pernos ② para que el mecanismo del freno pueda deslizarse por la guía ③.
4. Deslice el mecanismo del freno por la guía ③ hasta la posición deseada.
5. Vuelva a apretar los pernos ②.
6. Verifique el funcionamiento de los frenos.
7. Si fuera necesario, repita los pasos anteriores hasta que los frenos estén bien ajustados.

3.8 Ajuste de los reposapiés

3.8.1 Longitud de los reposapiés

⚠ **PRECAUCIÓN: Riesgo de desperfectos: evite que los reposapiés entren en contacto con el suelo. Mantenga una distancia mínima de 60 mm por encima del suelo.**

Regule la longitud del reposapiés como se indica a continuación (3 posibles posiciones: intervalos de 35 mm → orificios fuera del tubo, 3 posibles posiciones: intervalos 25 mm → tubo interior): *(Fig. A)*

1. Saque el tornillo ①.
2. Ajuste la longitud del reposapiés a la medida que le resulte cómoda.
3. Apriete el tornillo ① correctamente.

3.8.2 Profundidad de la paleta

Ajuste la profundidad de la paleta de la siguiente manera (en tres posiciones distintas: intervalos de 20 mm):

1. Extraiga los tornillos ① *(Fig. B).*
2. Ajuste la profundidad del reposapiés a la posición que le resulte cómoda *(Fig A)*.
   Posición 1: orificio 2 y 4
   Posición 2: orificio 3 y 5
   Posición 3: orificio 4 y 6
3. Apriete los tornillos correctamente ① *(Fig. B).*

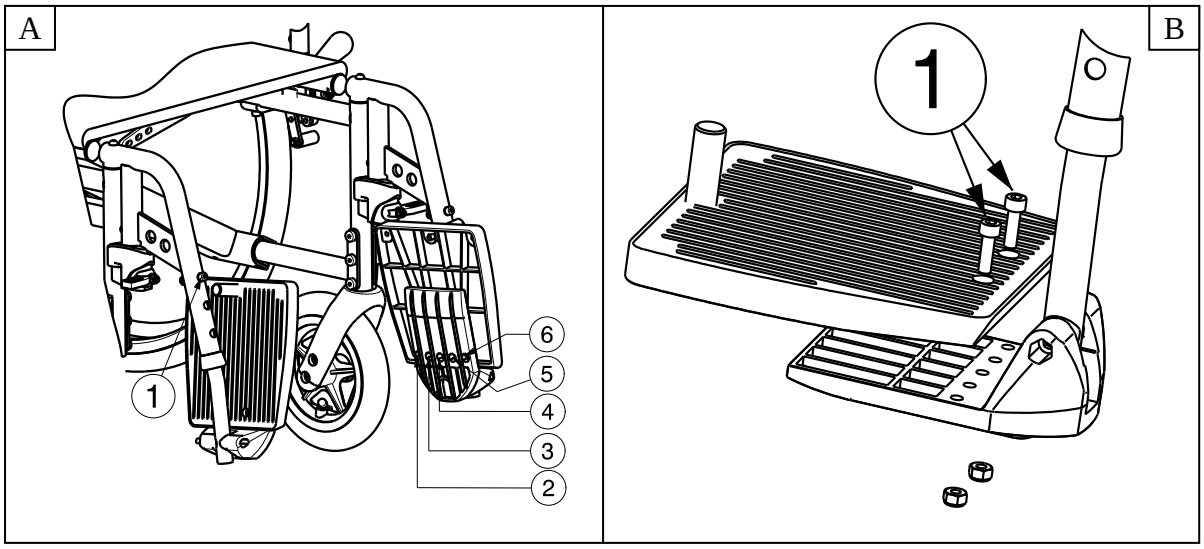

3.9 Ajuste de las empuñaduras

⚠ **ADVERTENCIA: Riesgo de lesiones: asegúrese de apretar correctamente todos los tornillos con la herramienta apropiada.**

⚠ **ADVERTENCIA: Riesgo de vuelco; asegúrese de que los tubos de las empuñaduras estén posicionados idénticamente en ambos lados.**

3.9.1 Empuñaduras / Ajuste del respaldo

⚠ **ADVERTENCIA: Riesgo de lesiones: asegúrese de apretar correctamente todos los tornillos con la herramienta apropiada.**

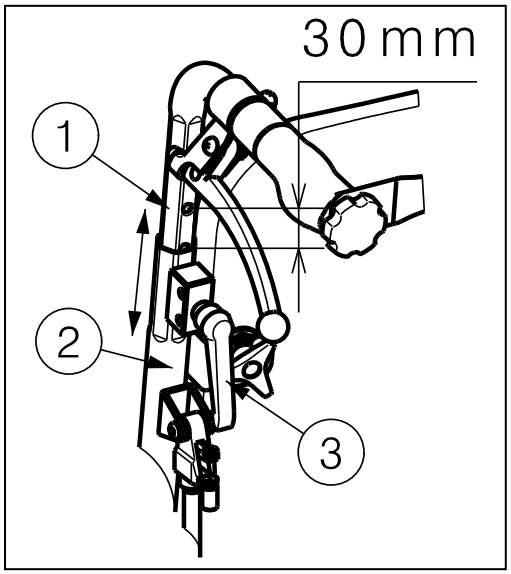

Con el modelo Eclips X4 90º puede ajustar la altura de las empuñaduras ① en el tubo del respaldo ②.

1. Afloje el tornillo Philips ③.
2. Ajuste las empuñaduras a la altura deseada (5 posiciones diferentes: intervalos de 30 mm).
3. Apriete de nuevo el tornillo Philips ③.

El cojín del respaldo no se puede ajustar en diferentes alturas. La altura del respaldo (300 mm, 350 mm, 400 mm) debe indicarse cuando se hace el pedido.

3.10 Ajuste del pisapié

⚠ **ADVERTENCIA: Riesgo de lesiones: asegúrese de apretar correctamente todos los tornillos con la herramienta apropiada.**

El pisapié está montado en el armazón posterior inferior derecho y se puede regular en altura en función de la altura del asiento de la silla de ruedas.

El pisapié se puede colocar en 2 posiciones diferentes con una diferencia de 15 mm.

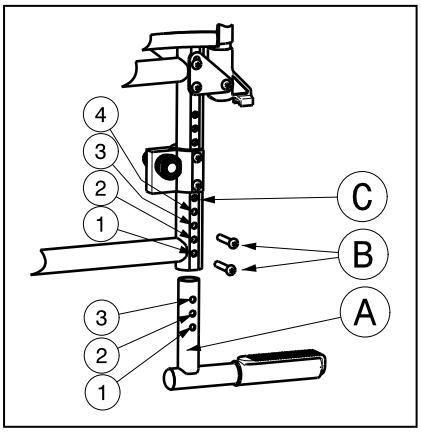

1. Saque los tornillos Ⓑ.
2. Ajuste la altura del pisapié a la posición que le resulte cómoda.

Altura del pisapié	Tubo del pisapié Ⓐ	Tubo del chasis Ⓒ
150 mm (Estándar)	Orificio 1 y 3	Orificio 1 y 3
165 mm	Orificio 1 y 3	Orificio 2 y 4

Tabla 3: Alturas de pisapié para silla de ruedas con altura de asiento estándar de 471 mm.

3. Apriete los tornillos correctamente Ⓑ. *(Fig C)*

Si ya tiene un dispositivo antivuelco, éste sustituye el pisapié y puede usarlo en consecuencia.

3.11 Ajuste de la estabilidad y la maniobrabilidad

⚠ **ADVERTENCIA: Riesgo de lesiones: asegúrese de apretar correctamente todos los tornillos con la herramienta apropiada.**

⚠ **ADVERTENCIA: Riesgo de lesiones – Asegúrese de que el adaptador del eje① de las ruedas traseras de ambos lados están montados en la misma posición.**

⚠ **ADVERTENCIA: Riesgo de vuelco – Tenga en cuenta que usted altera la estabilidad de la silla de ruedas.**

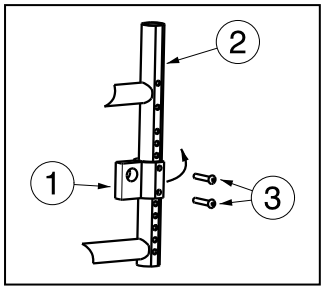

Las ruedas de dirección están montadas en el adaptador del eje ① en la parte inferior del armazón del respaldo②.

1. Afloje los tornillos ③.
2. Gire el adaptador del eje ① hacia atrás hasta que el eje montado quede detrás del armazón posterior.
3. Apriete los tornillos correctamente ③.
4. Ajuste de los frenos.

Un dispositivo antivuelco debe de ir montado en la silla de ruedas cuando el adaptador ① del eje se coloca delante.

Algunas de las sillas de ruedas se fabrican con un ajustador de eje ajustable. Con éste ajustador también puede cambiar la estabilidad y la maniobrabilidad de la silla de ruedas.

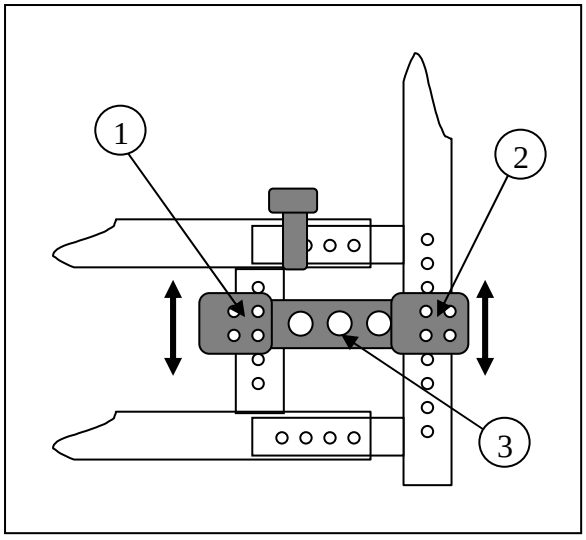

1. Saque los tornillos ① y ②.
2. Empuje o tire del ajustador del eje ajustable hacia arriba o hacia abajo hasta la altura deseada o monte la rueda trasera en otro soporte del eje③.
3. Vuelva a apretar los tornillos ① y ② correctamente.
4. Ajuste de los frenos.

Tenga en cuenta que su silla de ruedas podría volcar. Para evitar esto, se puede montar un dispositivo anti-vuelco.

4 Mantenimiento

Para consultar el manual de mantenimiento de las sillas de ruedas, visite el sitio web de Vermeiren: www.rehagirona.com.

SERVICE

La silla de ruedas ha sido revisada por:

Sello del distribuidor: Fecha:	Sello del distribuidor: Fecha:
Sello del distribuidor: Fecha:	Sello del distribuidor: Fecha:
Sello del distribuidor: Fecha:	Sello del distribuidor: Fecha:
Sello del distribuidor: Fecha:	Sello del distribuidor: Fecha:
Sello del distribuidor: Fecha:	Sello del distribuidor: Fecha:

- Para un servicio de revisión o información técnica adicional, por favor, consulte a nuestros distribuidores especialistas más cercanos. Más información en nuestra página web: www.vermeiren.com.

Notes

Belgium

N.V. Vermeiren N.V.

Vermeirenplein 1 / 15
B-2920 Kalmthout
Tel: +32(0)3 620 20 20
Fax: +32(0)3 666 48 94
website: www.vermeiren.be
e-mail: info@vermeiren.be

France

Vermeiren France S.A.

Z. I., 5, Rue d´Ennevelin
F-59710 Avelin
Tel: +33(0)3 28 55 07 98
Fax: +33(0)3 20 90 28 89
website: www.vermeiren.fr
e-mail**:** info@vermeiren.fr

Italy

Reatime S.R.L.

Viale delle Industrie 5
I-20020 Arese MI
Tel: +39 02 99 77 07
Fax: +39 02 93 58 56 17
website: www.reatime.it
e-mail: info@reatime.it

Poland

Vermeiren Polska Sp. z o.o

ul. Łączna 1
PL-55-100 Trzebnica
Tel: +48(0)71 387 42 00
Fax: +48(0)71 387 05 74
website: www.vermeiren.pl
e-mail: info@vermeiren.pl

Czech Republic

Vermeiren ČR S.R.O.

Sezemická 2757/2 - VGP Park
193 00 Praha 9 - Horní Počernice
Tel: +420 731 653 639
Fax: +420 596 121 976
website: www.vermeiren.cz
e-mail: info@vermeiren.cz

Germany

Vermeiren Deutschland GmbH

Wahlerstraße 12 a
D-40472 Düsseldorf
Tel: +49(0)211 94 27 90
Fax: +49(0)211 65 36 00
website: www.vermeiren.de
e-mail: info@vermeiren.de

Austria

L. Vermeiren Ges. mbH

Winetzhammerstraße 10
A-4030 Linz
Tel: +43(0)732 37 13 66
Fax: +43(0)732 37 13 69
website: www.vermeiren.at
e-mail: info@vermeiren.at

Switzerland

Vermeiren Suisse S.A.

Hühnerhubelstraße 59
CH-3123 Belp
Tel: +41(0)31 818 40 95
Fax: +41(0)31 818 40 98
website: www.vermeiren.ch
e-mail: info@vermeiren.ch

Spain

Vermeiren Iberica, S.L.

Trens Petits, 6. - Pol. Ind. Mas Xirgu.
17005 Girona
Tel: +34 902 48 72 72
Fax: +34 972 40 50 54
website: www.vermeiren.es
e-mail: info@vermeiren.es

R.E.: N.V. Vermeiren N.V., Vermeirenplein 1/15 - 2920 Kalmthout - Belgium – 2013-09- Instruction Manual Eclips X4 90° vC